ADAPTATEUR POUR RÉDUIRE LA PROFONDEUR DE PERÇAGE
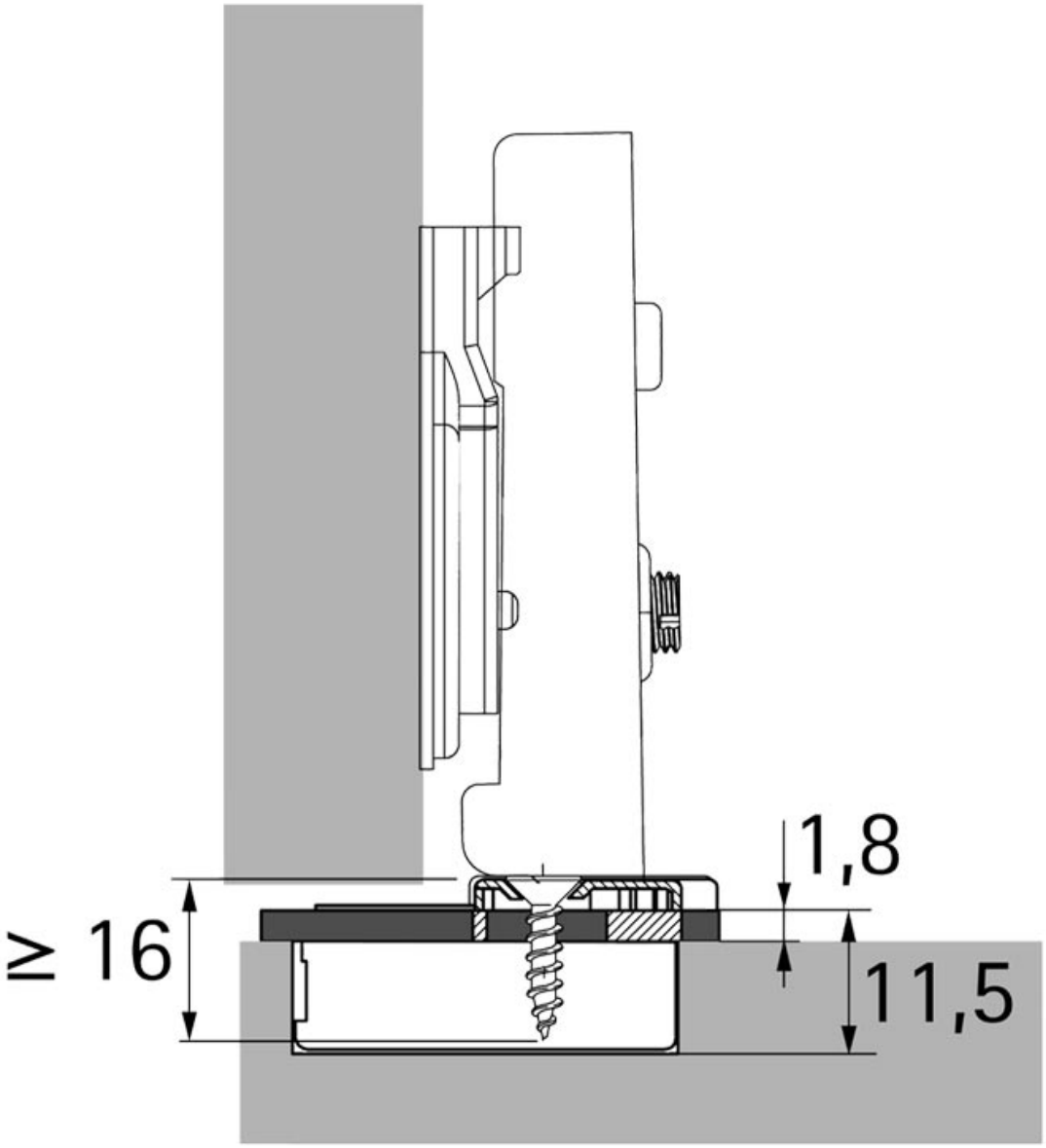
HETTICH