COLONNE COULISSANTE COMPLÈTE 5 CORBEILLES

VIBO

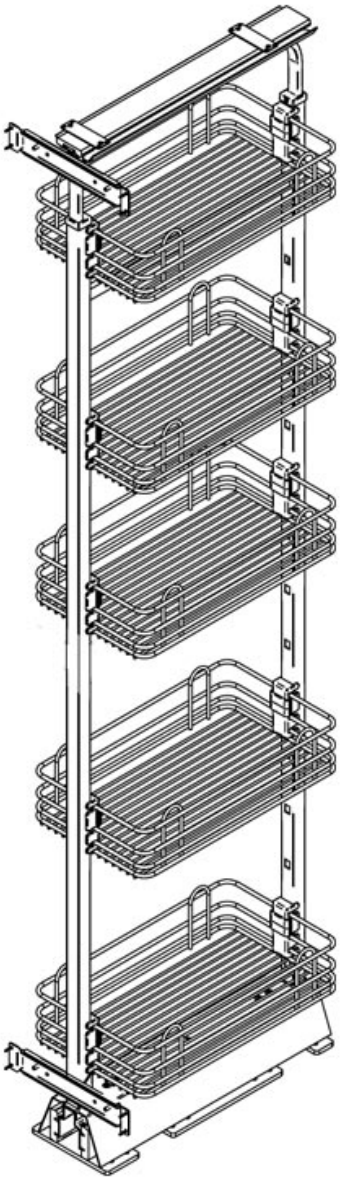

https://www.quincabox.fr/armoire-coulissante-vibo-5-corbeilles-p10755

Tel : 02 43 30 41 38 Fax : 02 43 30 26 16 www.quincabox.fr