ARMOIRE COULISSANTE COMPLÈTE 6 CORBEILLES

VIBO

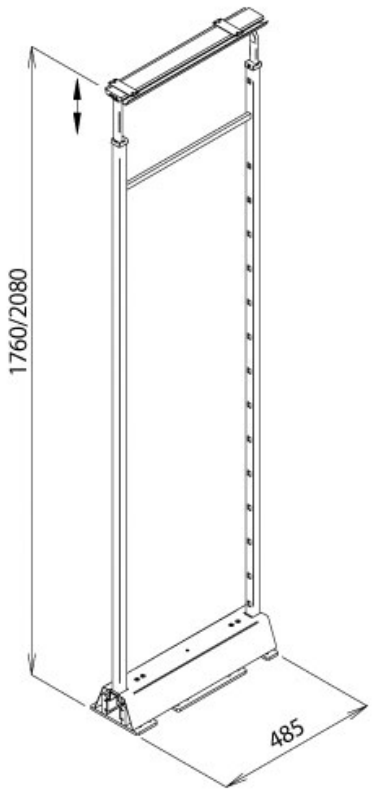

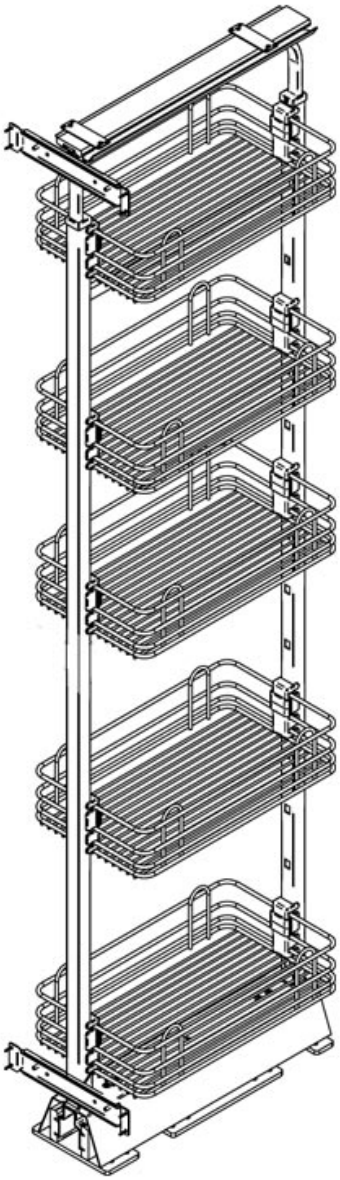

Tel : 02 43 30 41 38 Fax : 02 43 30 26 16 www.quincabox.fr