ATTACHE TRIANGULAIRE
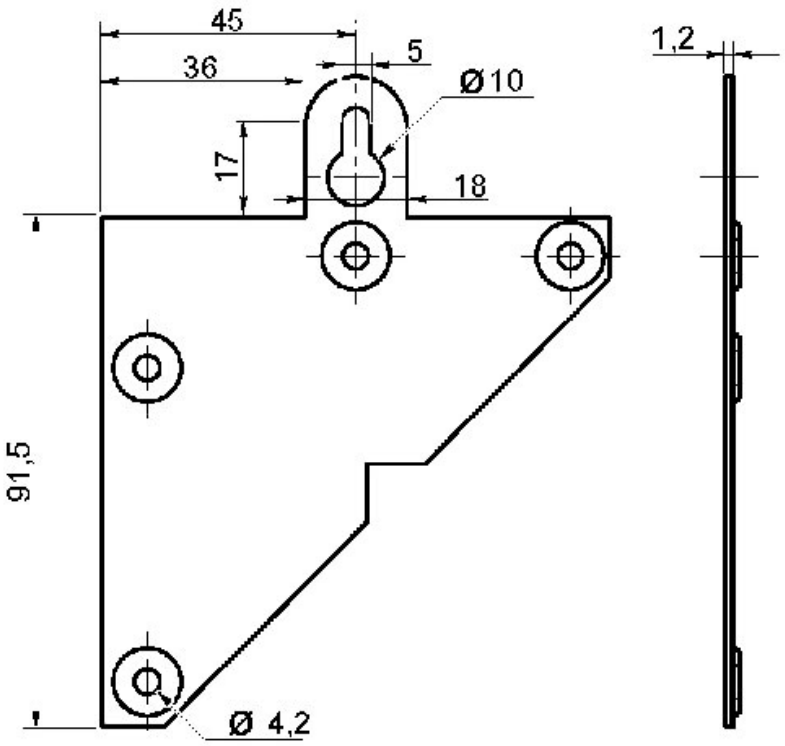
ITAR