BAGUETTE DE FINITION POUR CAISSON, PORTE ARRIÈRE

HETTICH
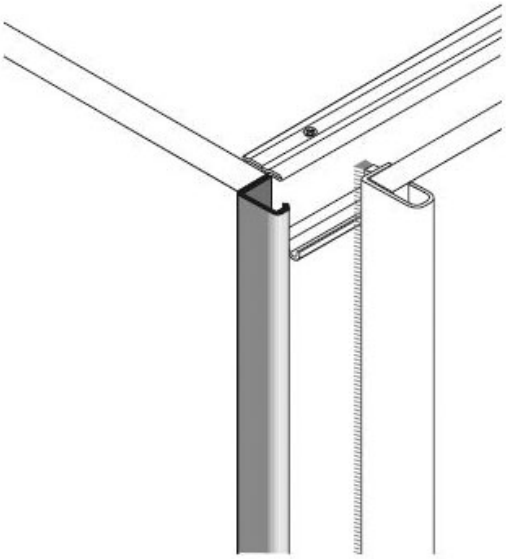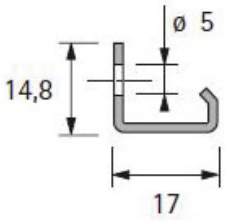
Installation / Croquis coté