BARRE D'APPUI 135° NYLON
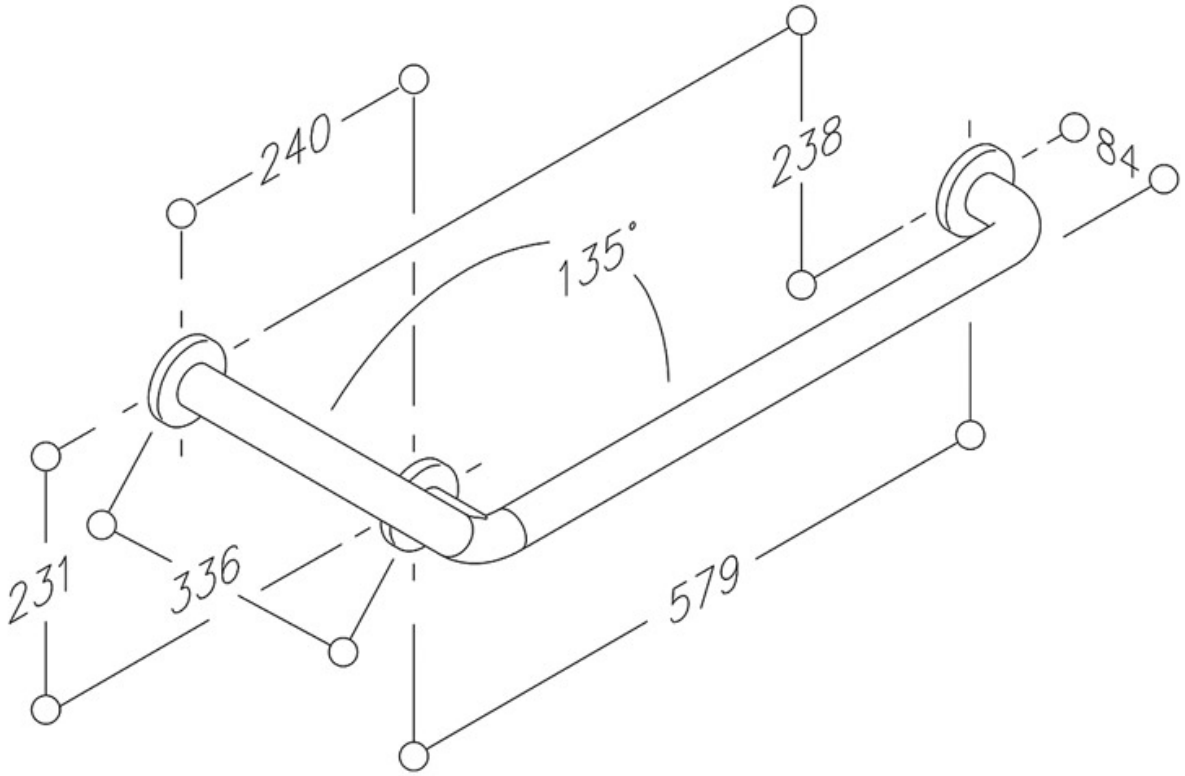
NORMBAU