BARRE D'APPUI COUDÉE 135° INOX
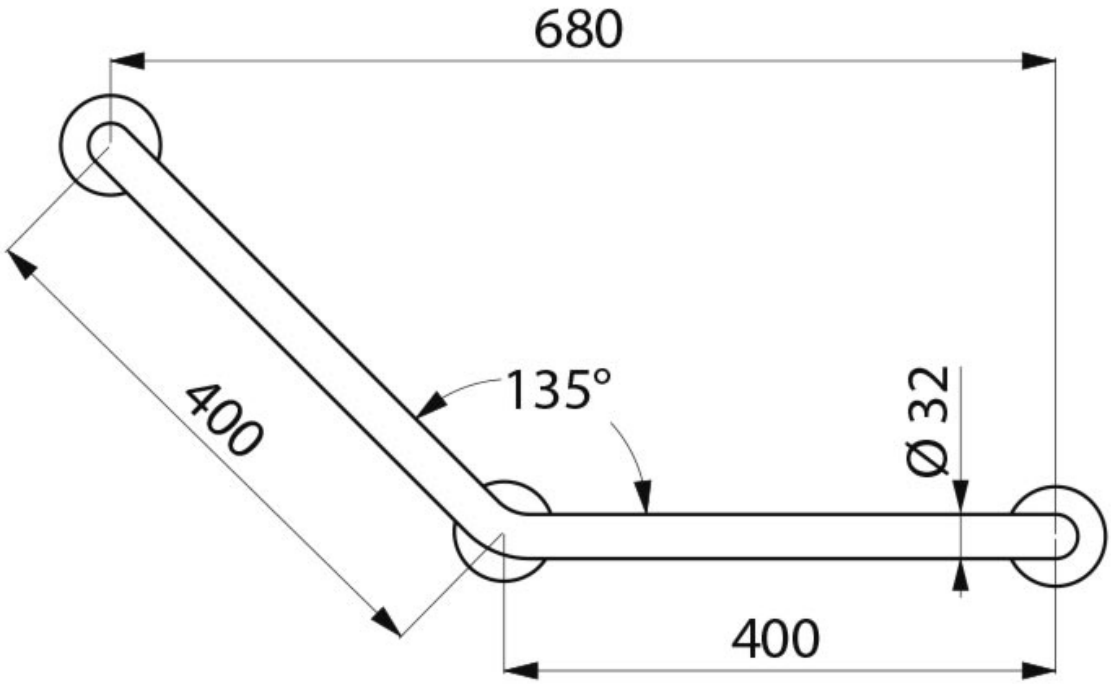
ITAR