BARRE DE PENDERIE OVALE 30X15

SOFADI

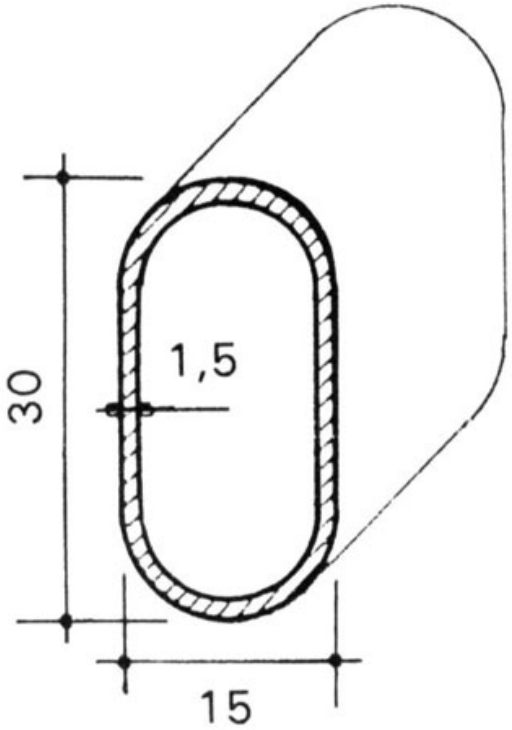

Tel : 02 43 30 41 38 Fax : 02 43 30 26 16 www.quincabox.fr