BARRE DE SYNCHRONISATION RECOUPABLE PUSH TO OPEN

HETTICH

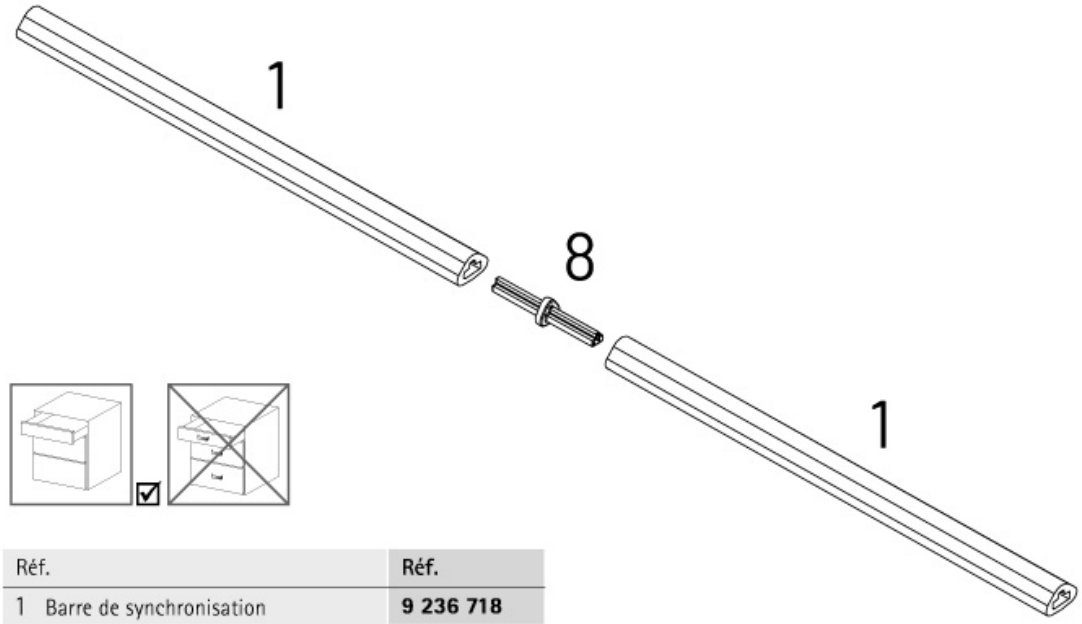

Réf.		Réf.
1	Barre de synchronisation	**9 236 718**
8	Raccord	**9 221 295**

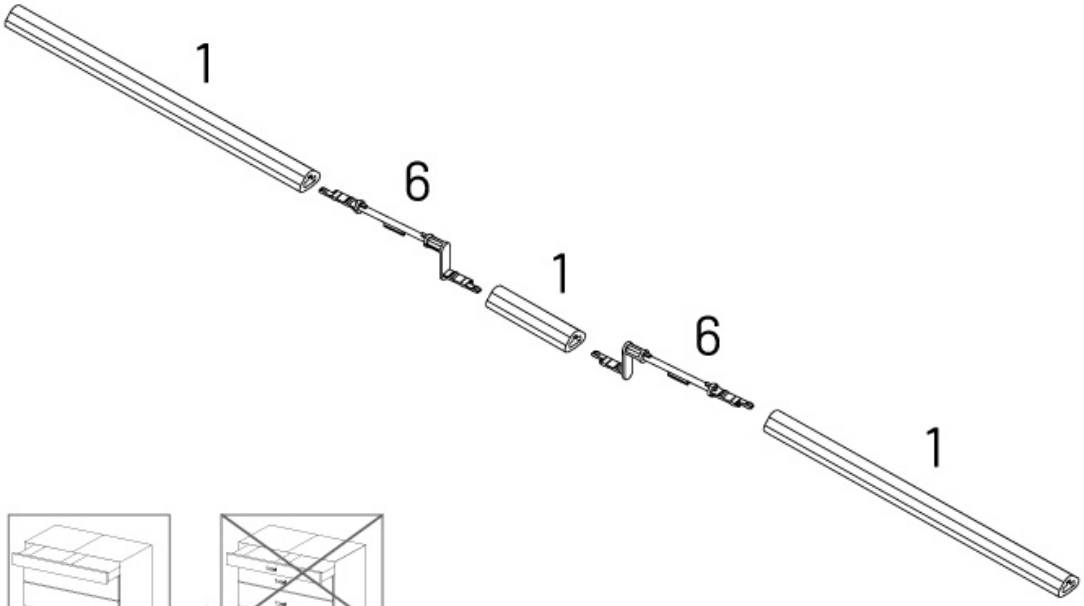

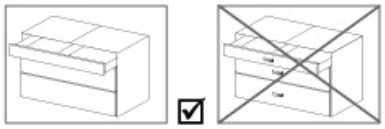
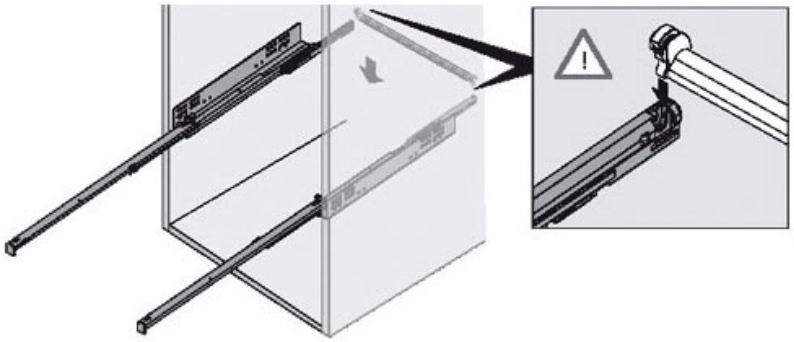
Réf.	Réf.
1 Barre de synchronisation	**9 236 718**
6 Multi-synchronisation Push to open Silent, adaptateur	**9 278 452**