BÉQUILLE C19 SUR ROSACE
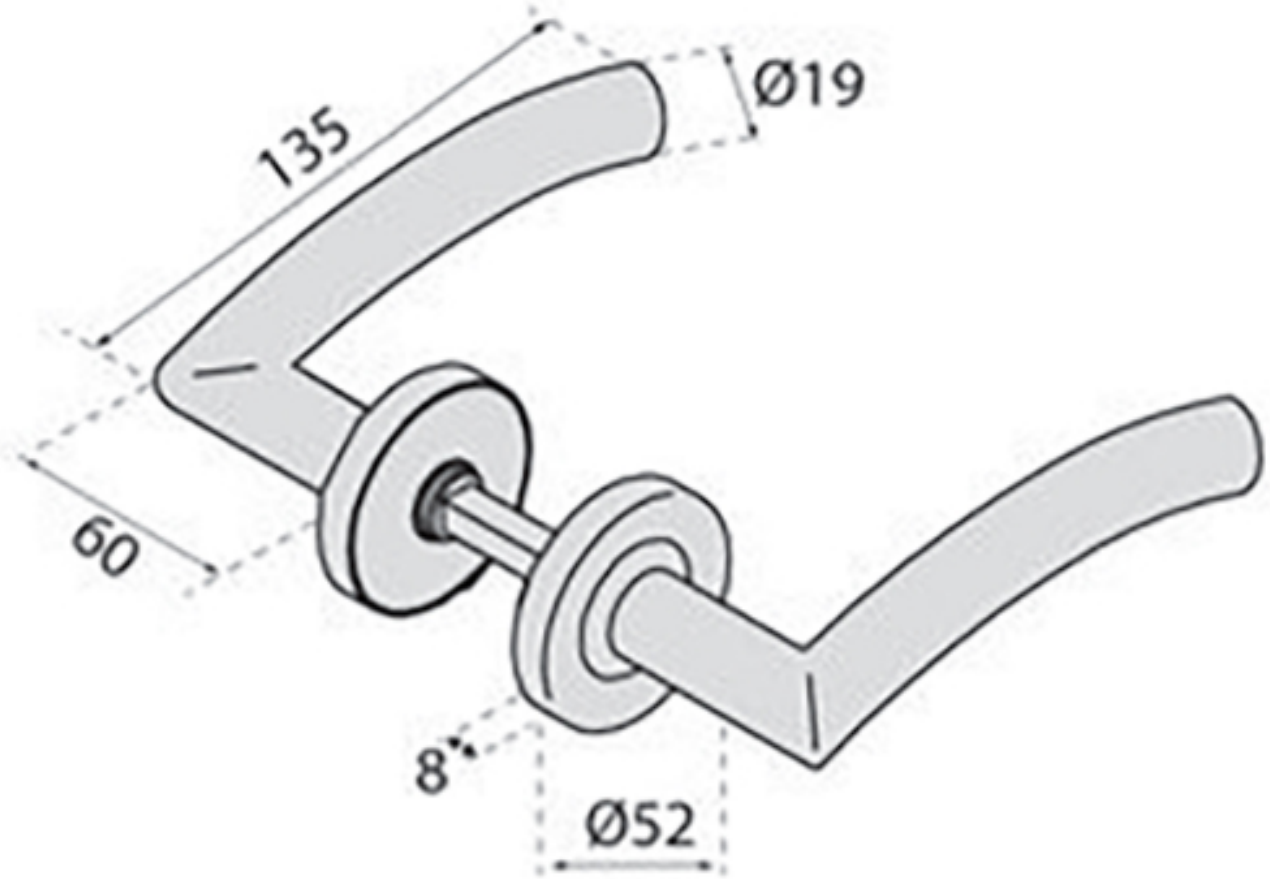
NORMBAU