BÉQUILLE DOUBLE LOFT
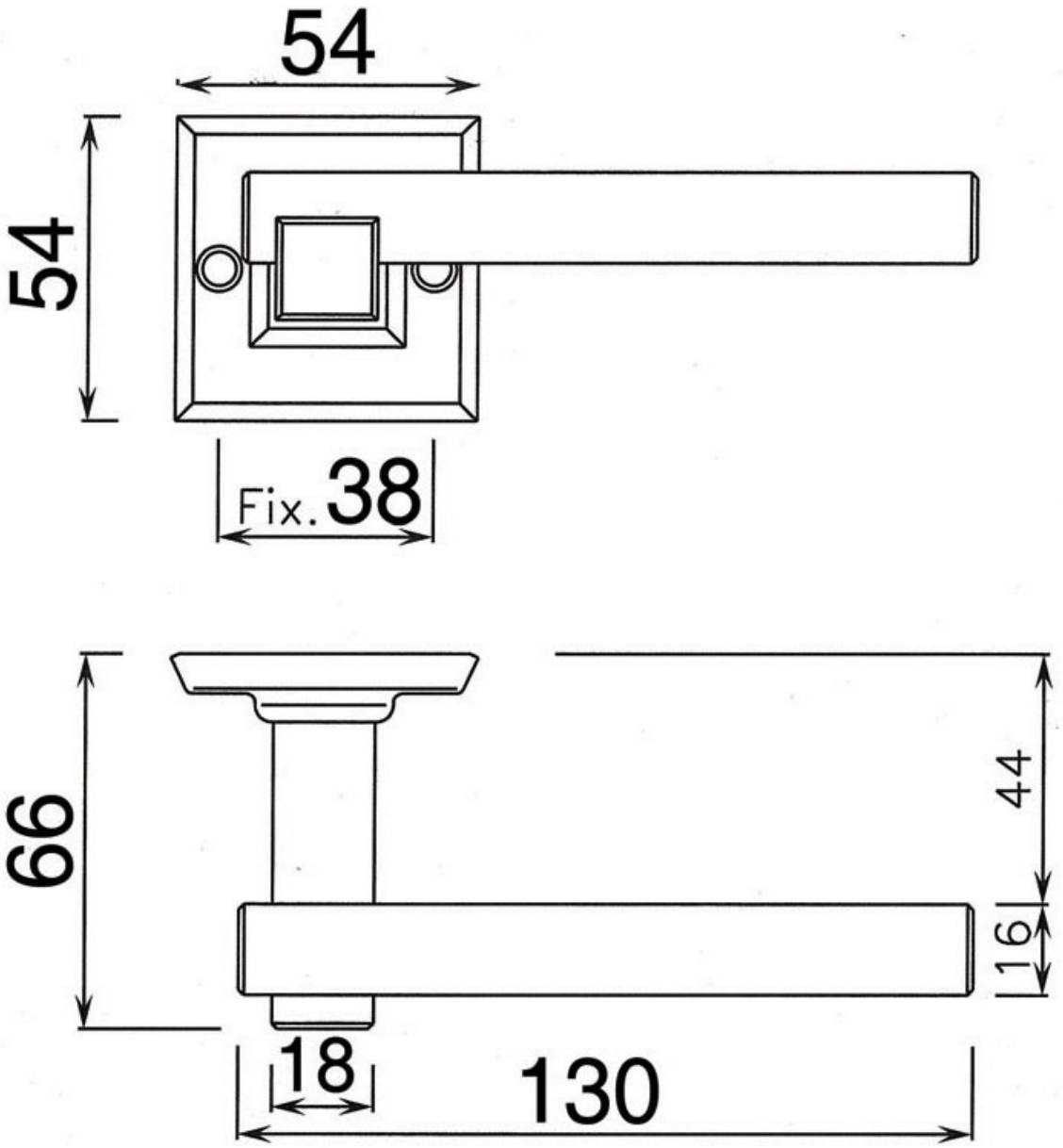
BOUVET