BLOQUEUR CLIP
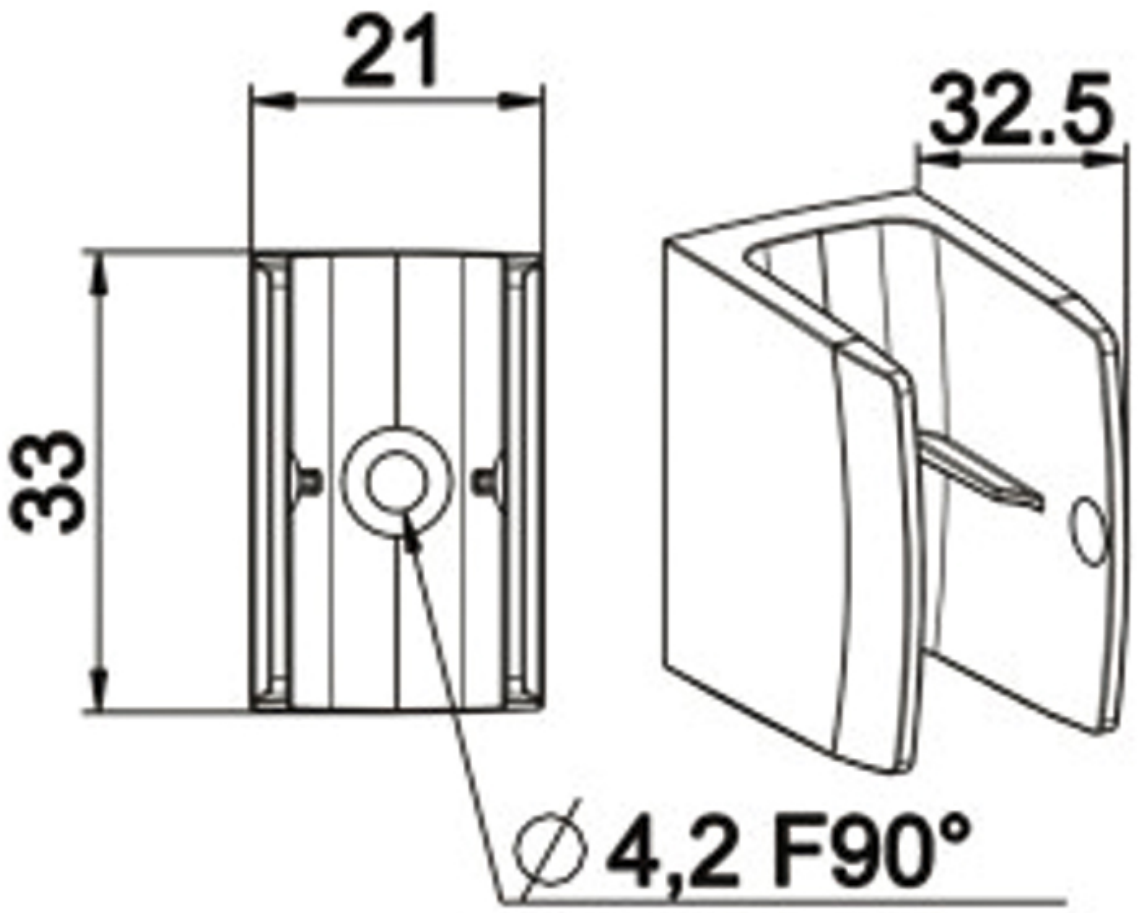
ITAR