BOUTON BLANC

ITAR

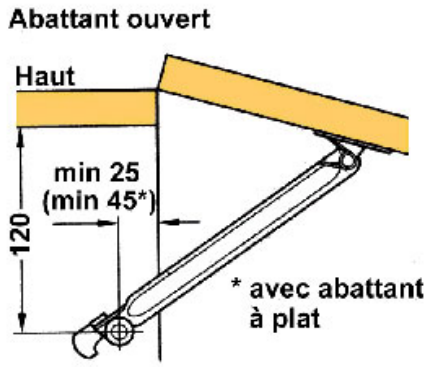

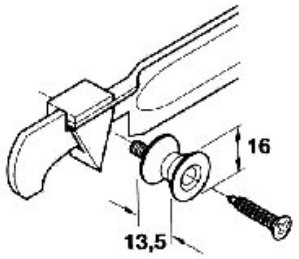

fixation sur le côté
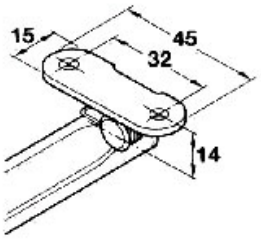
fixation sur l'abattant