BUTOIR DE PORTE MAGNÉTIQUE
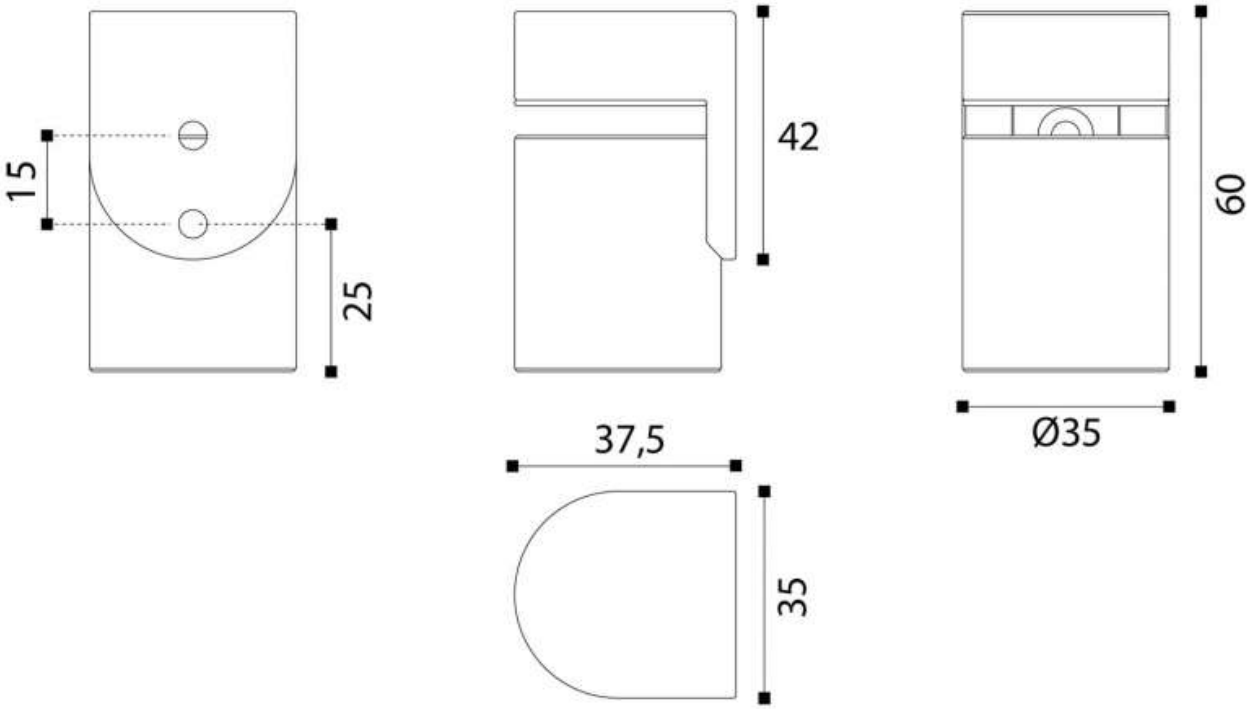
ITAR