BUTOIR RENFORCÉ POUR PORTE LOURDE
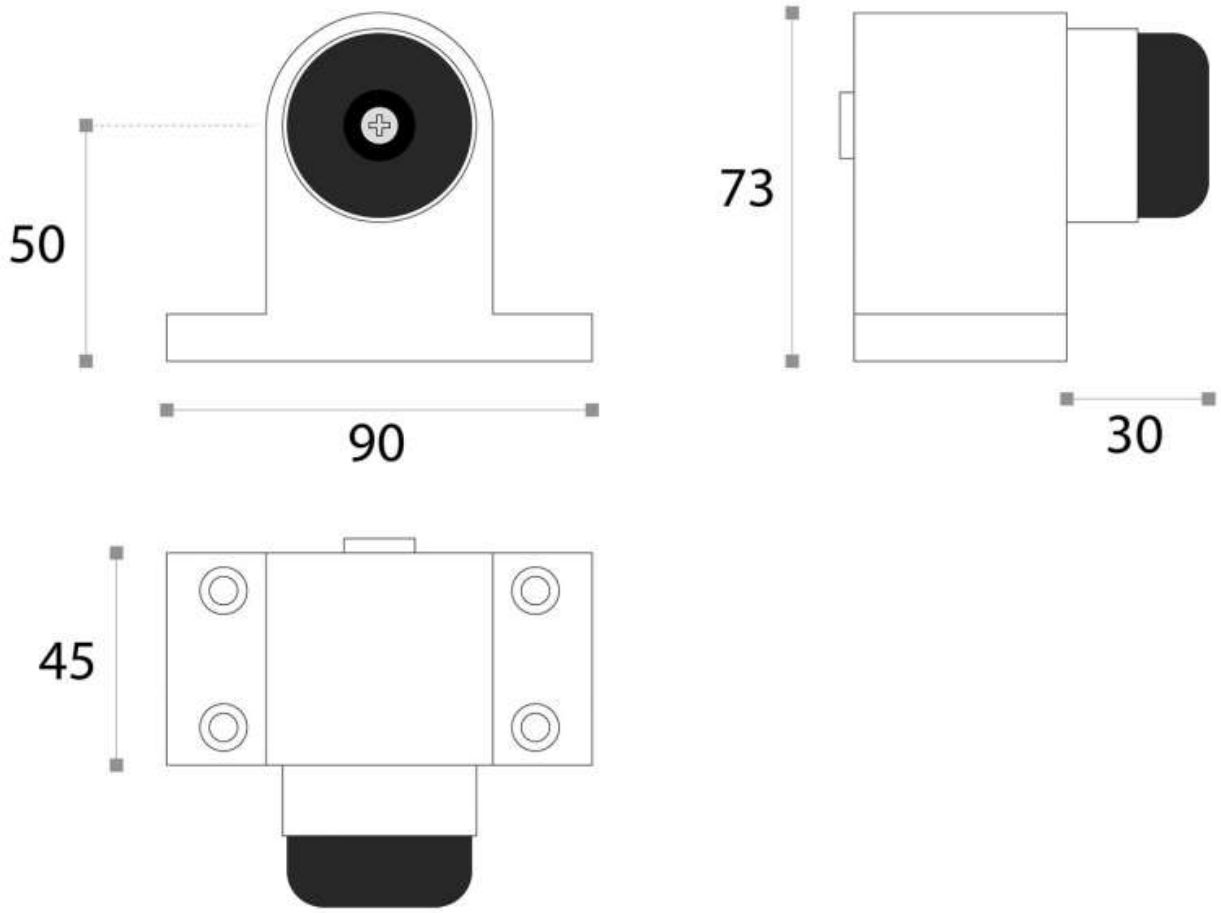
ITAR