CACHE CLIPSABLE POUR RAIL DE ROULEMENT

HAWA

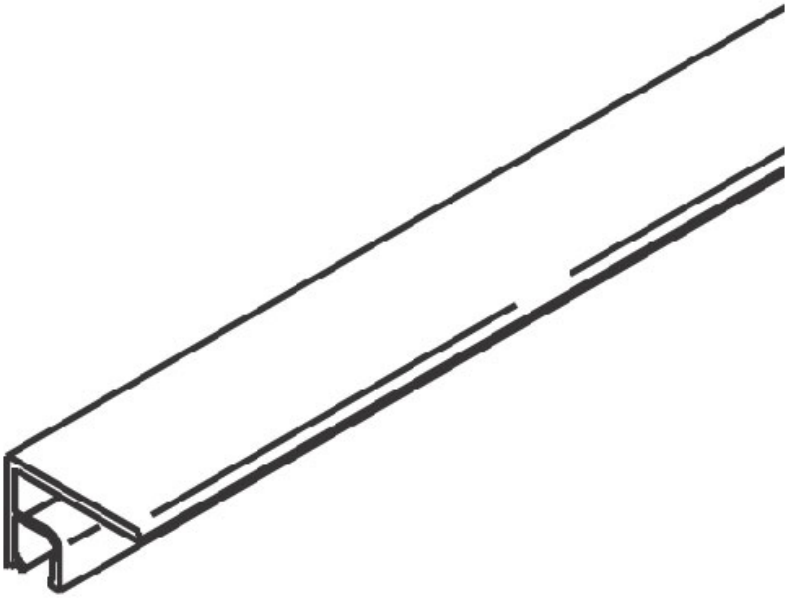

Tel : 02 43 30 41 38 Fax : 02 43 30 26 16 www.quincabox.fr