CACHE PVC POUR SUPPORT ÉLÉMENT HAUT

CAMAR

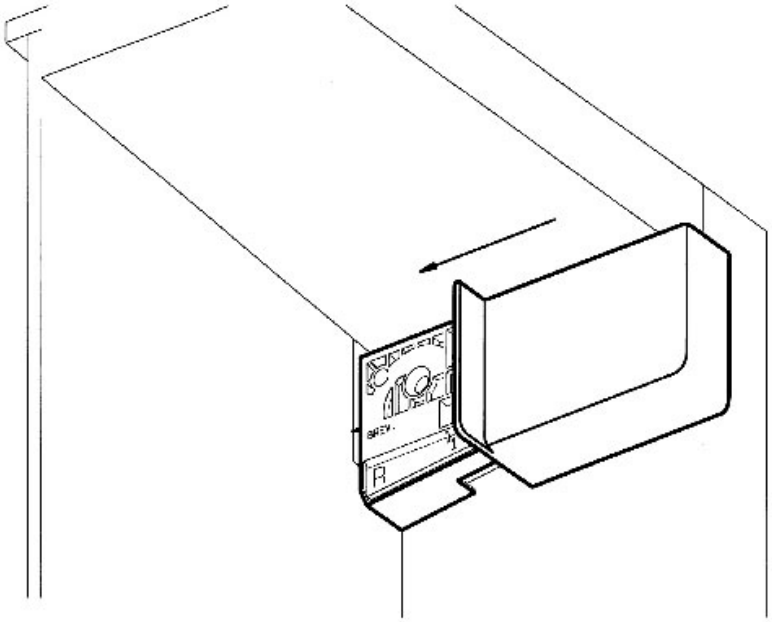

Tel : 02 43 30 41 38 Fax : 02 43 30 26 16 www.quincabox.fr

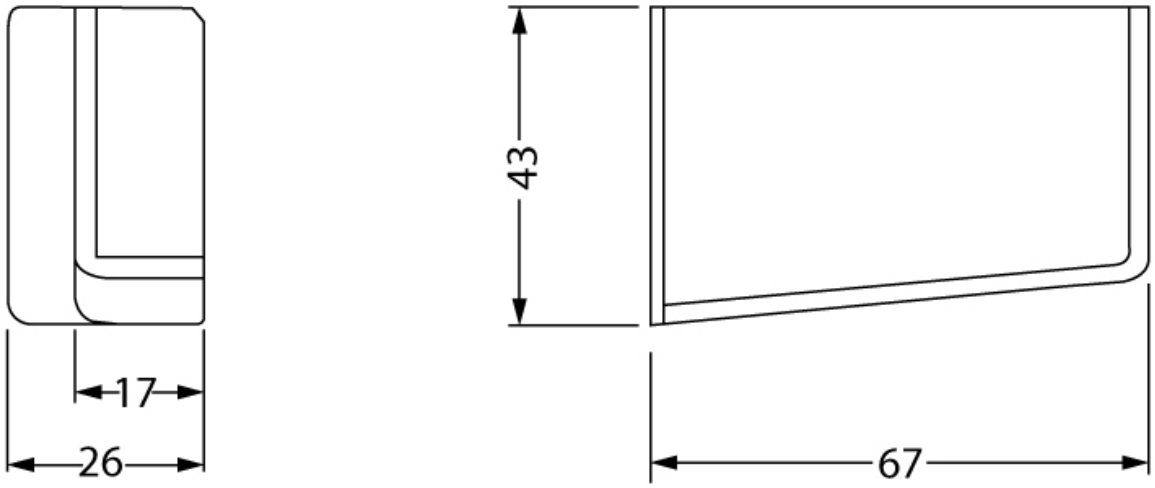
43
17
26
67