SALICE

A tourillons

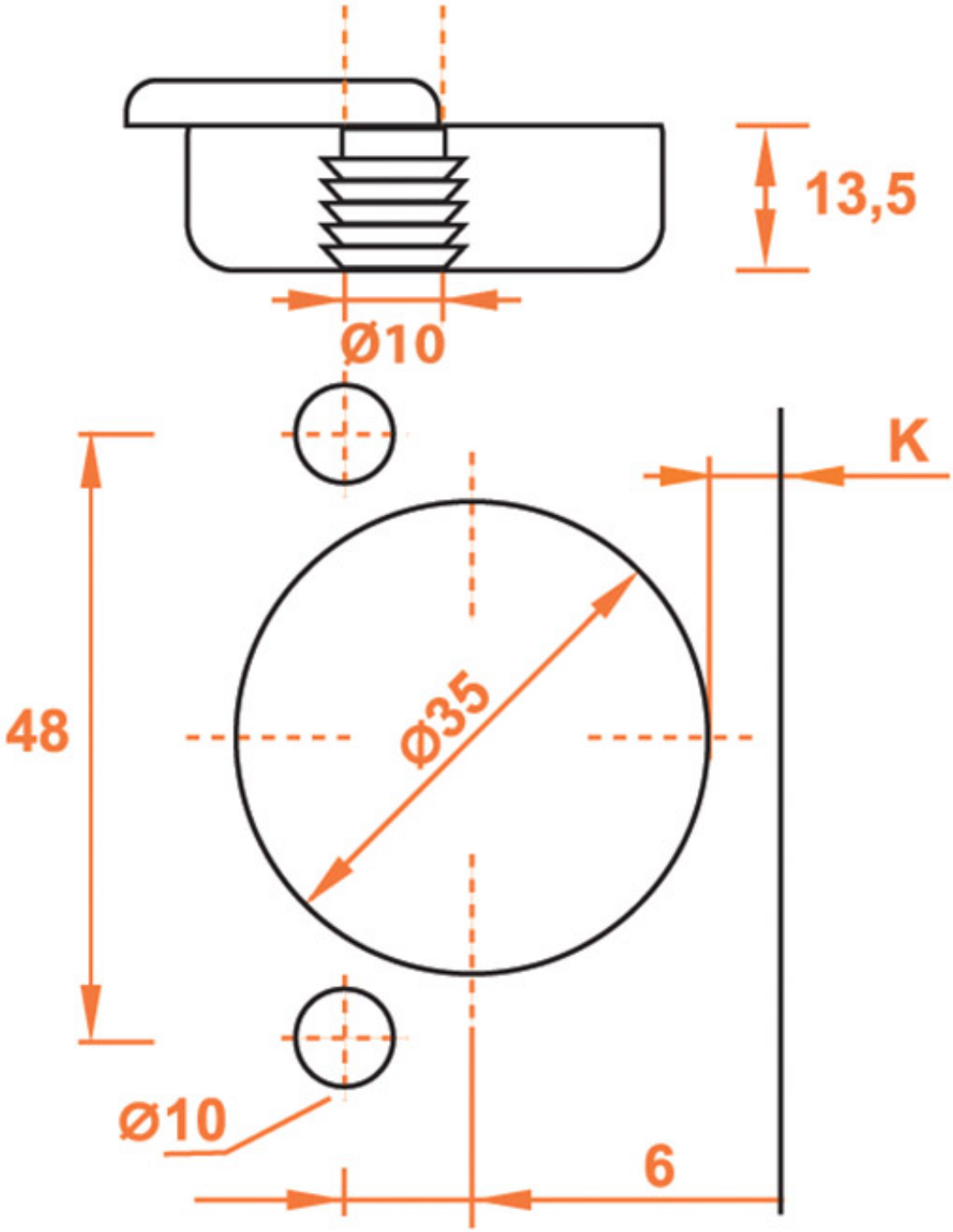

SALICE

A visser

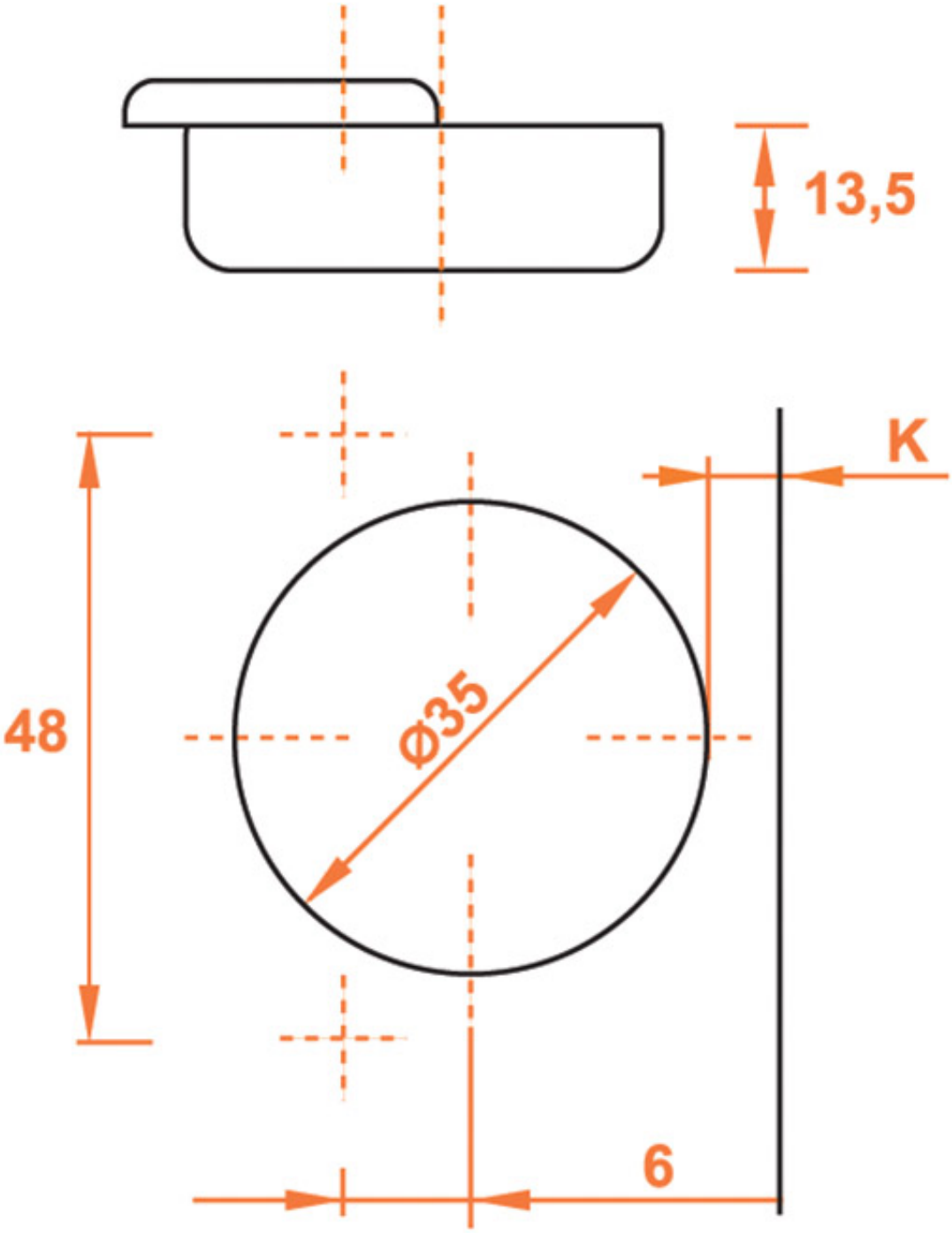

SALICE

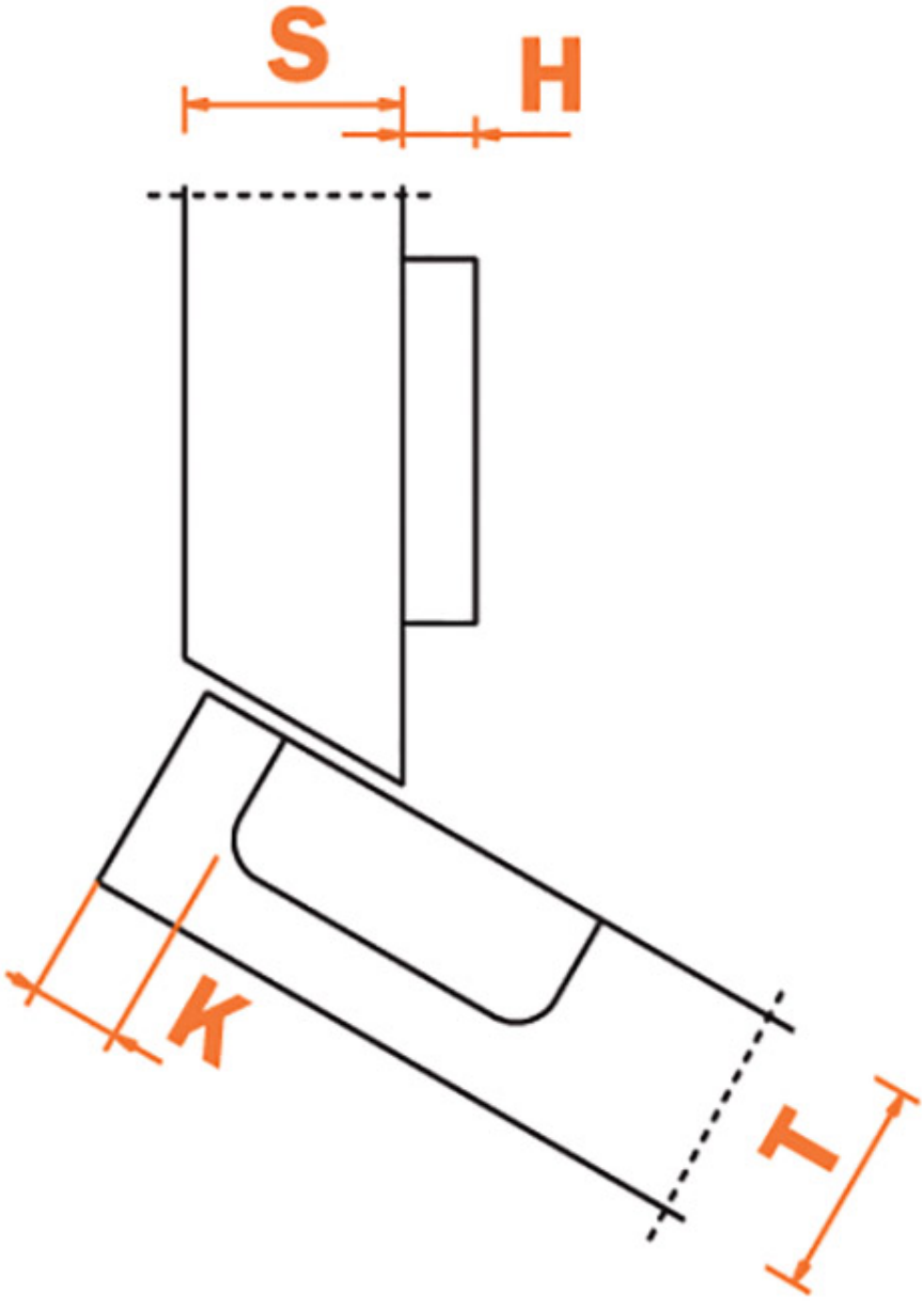

K= 3 à 6