CHARNIÈRE À PLATINE MURALE
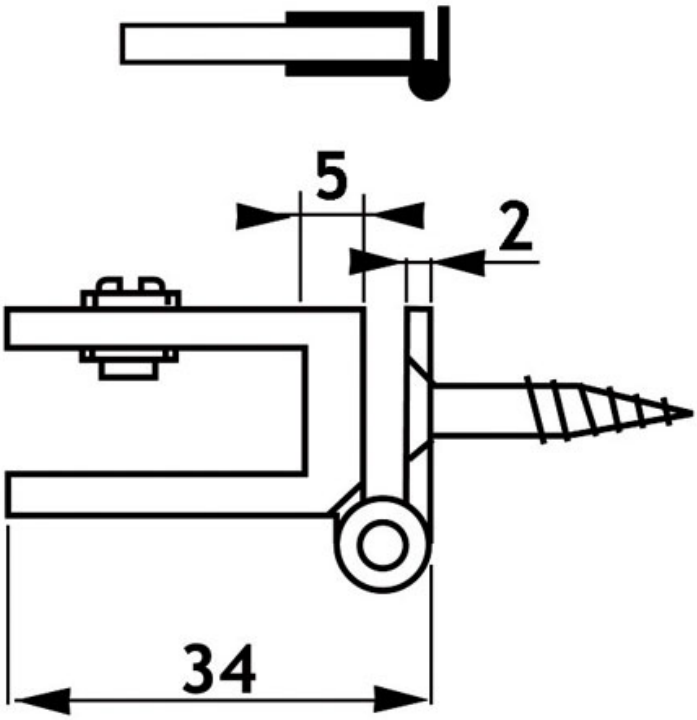
ADLER