# CHARNIÈRE INVISIBLE À ENCASTRER K6100

KOBLENZ

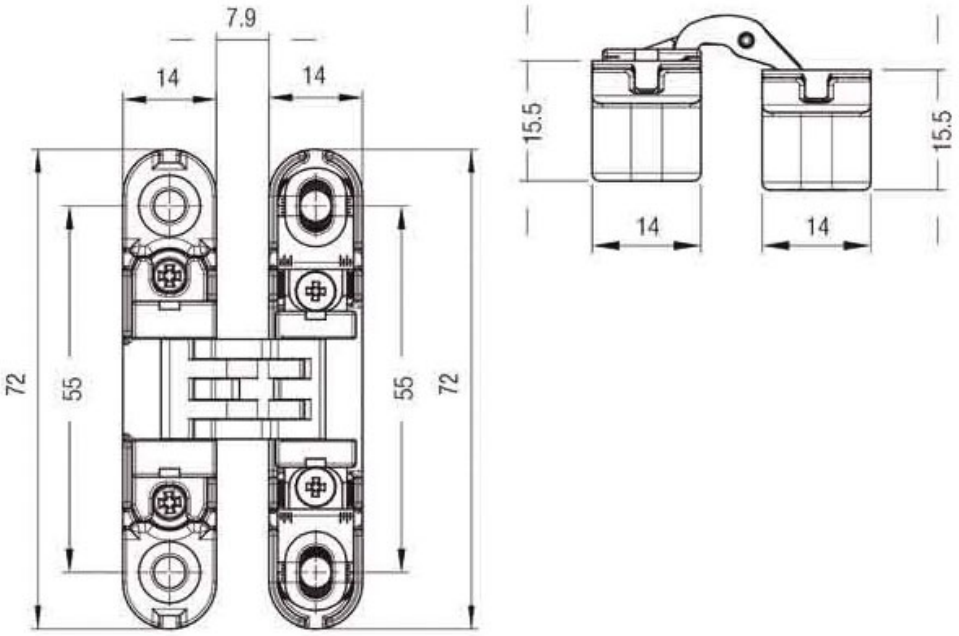

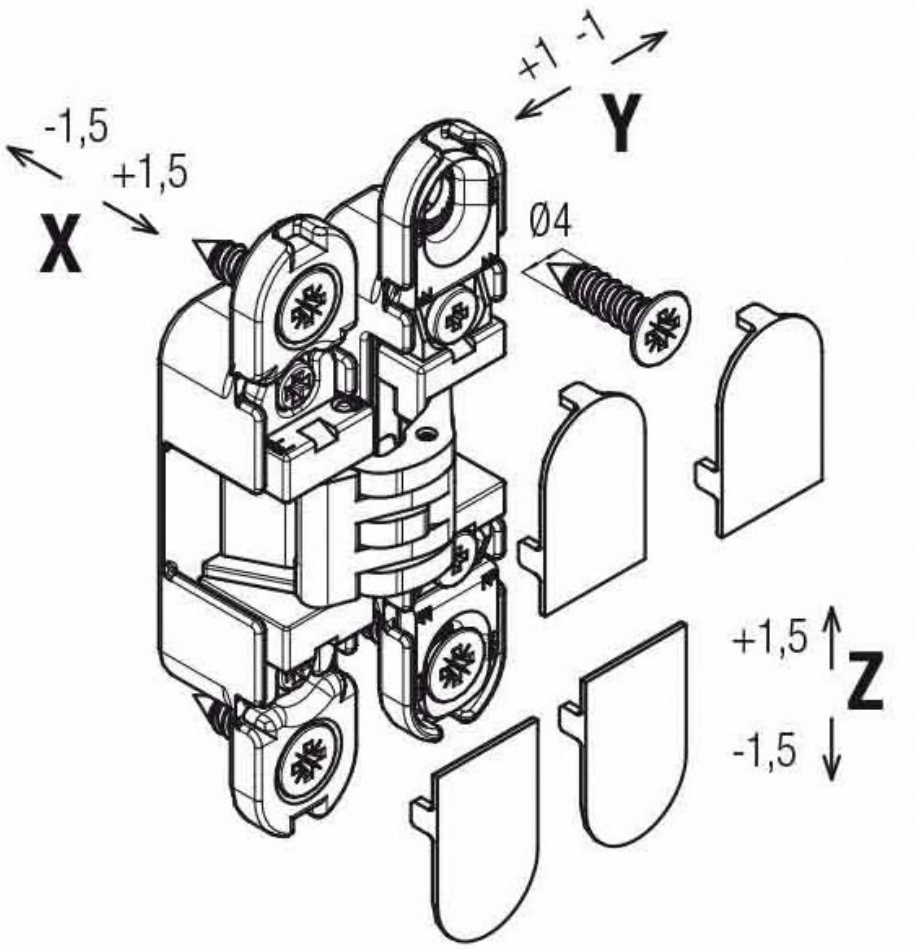
-1,5
+1,5
X
+1 -1
Y
Ø4
+1,5
-1,5
Z

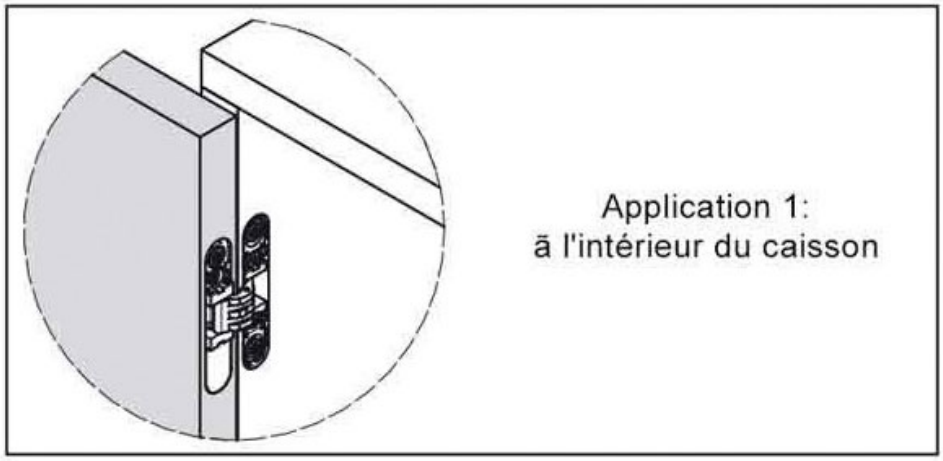
Application 1:
ã l'intérieur du caisson

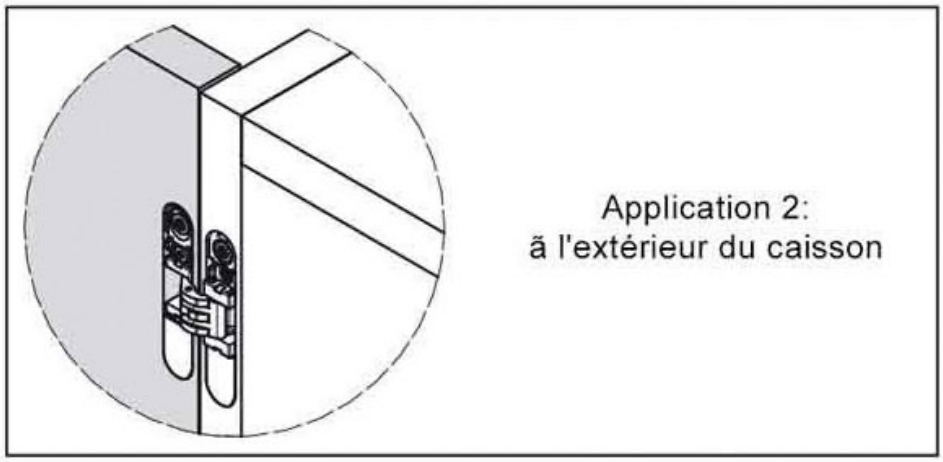
Application 2:
ã l'extérieur du caisson