CHARNIÈRE INVISIBLE TITANIUM SILENTIA

SALICE

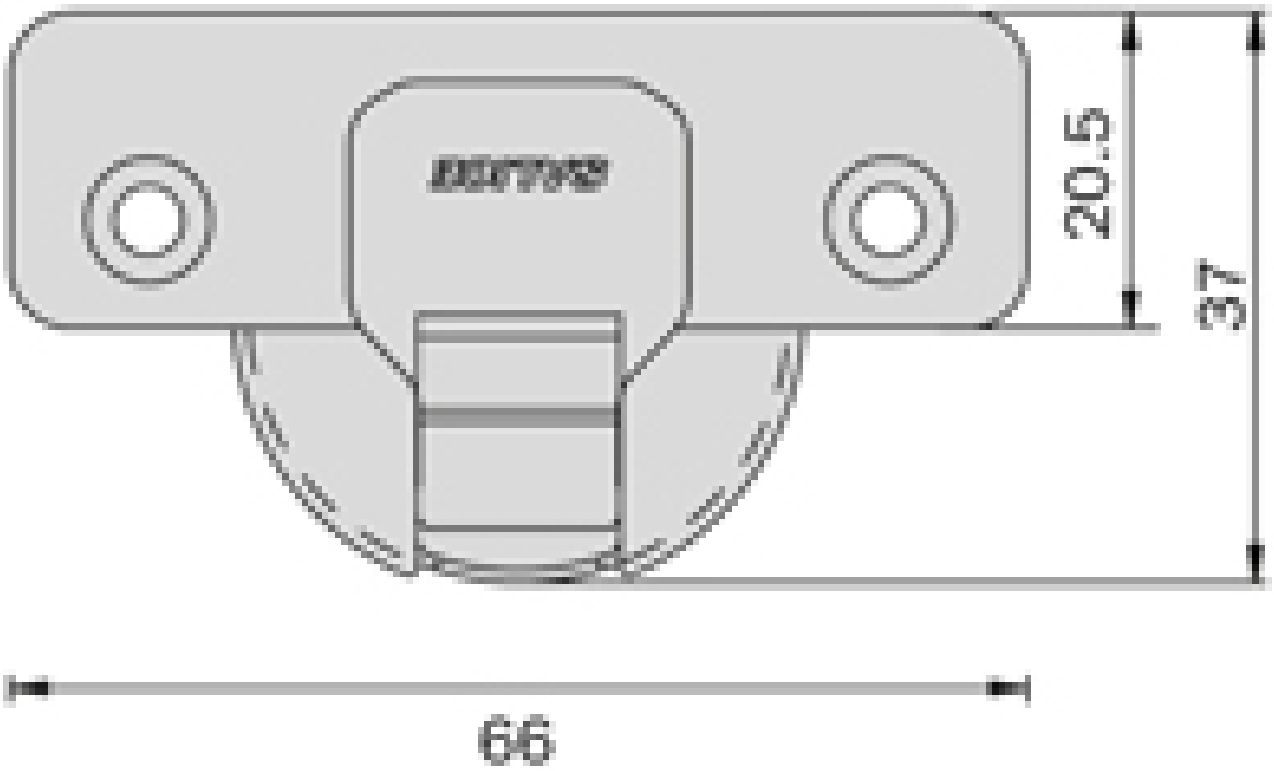

SALICE

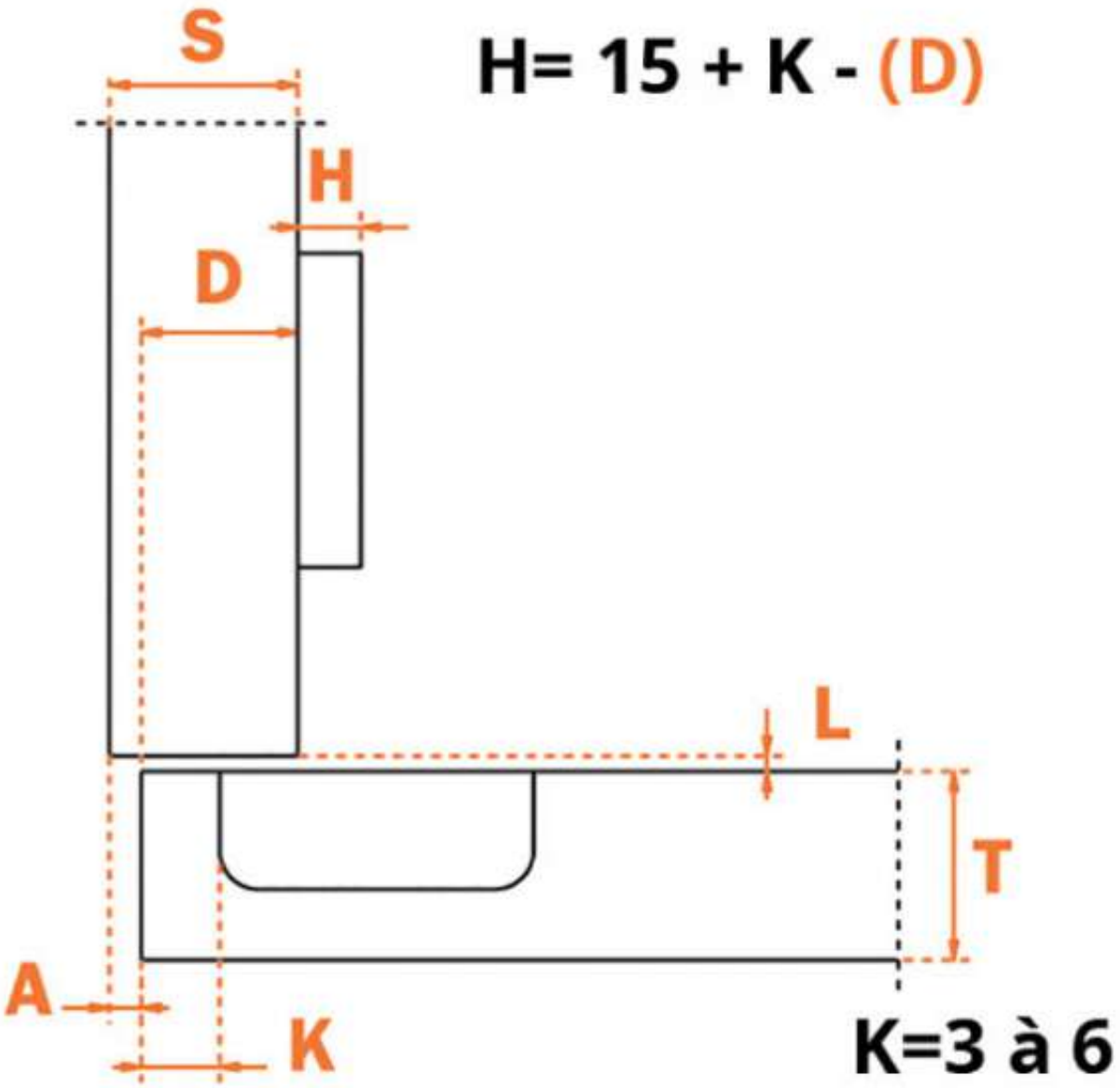

MONTAGE EN APPLIQUE

SALICE

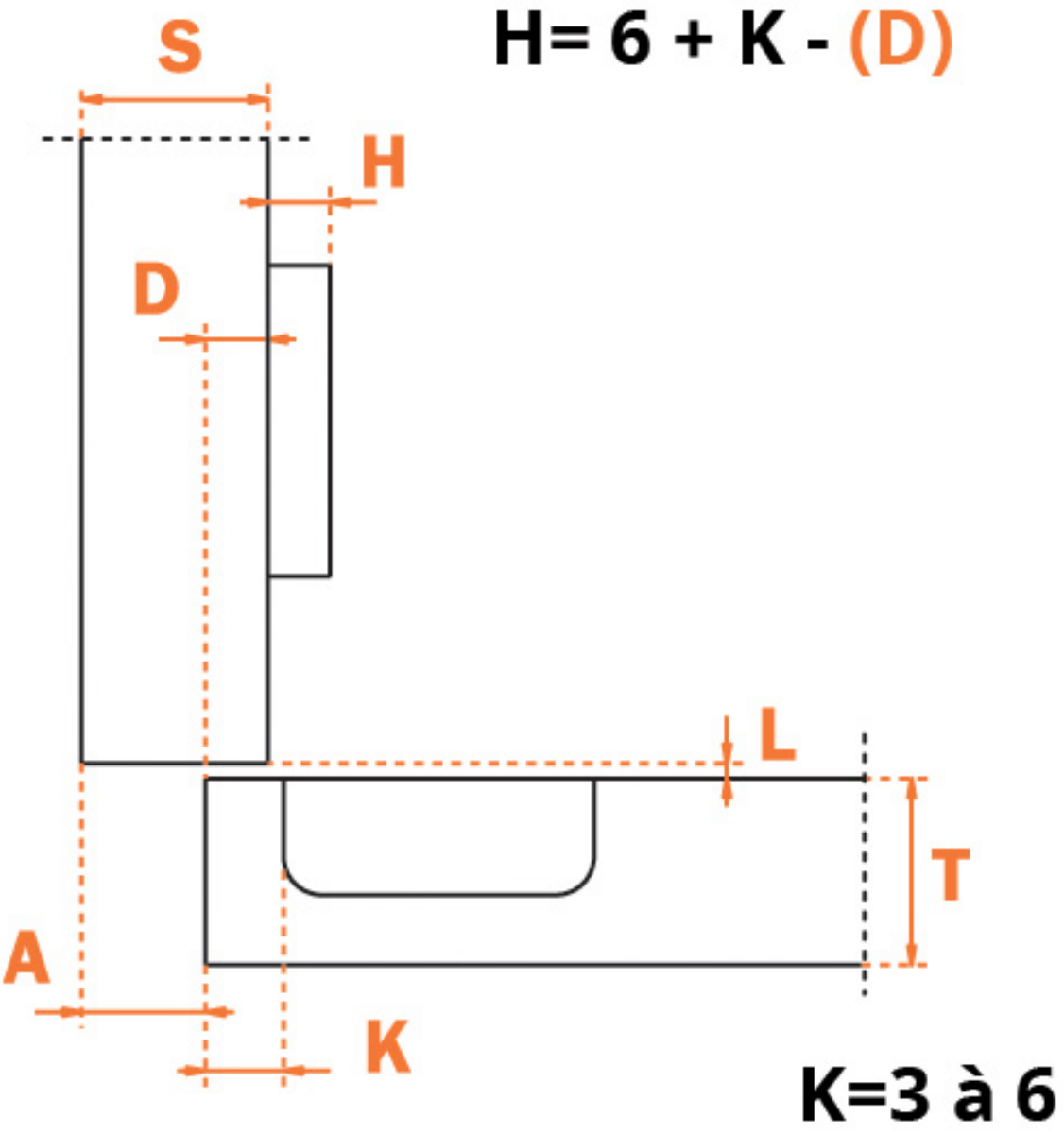

MONTAGE EN DEMI APPLIQUE

Tel : 02 43 30 41 38 Fax : 02 43 30 26 16 www.quincabox.fr

SALICE

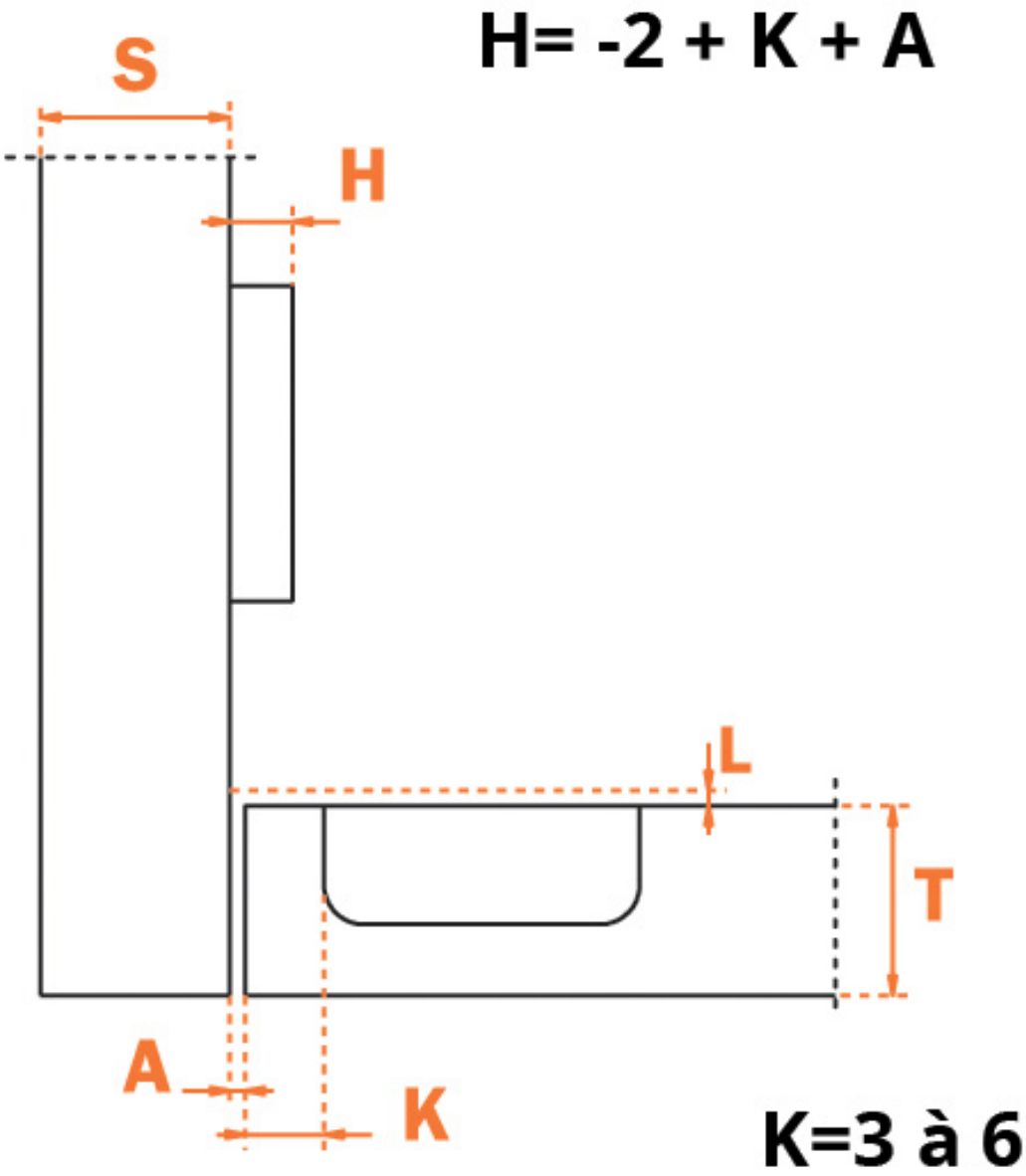

MONTAGE INTERIEUR
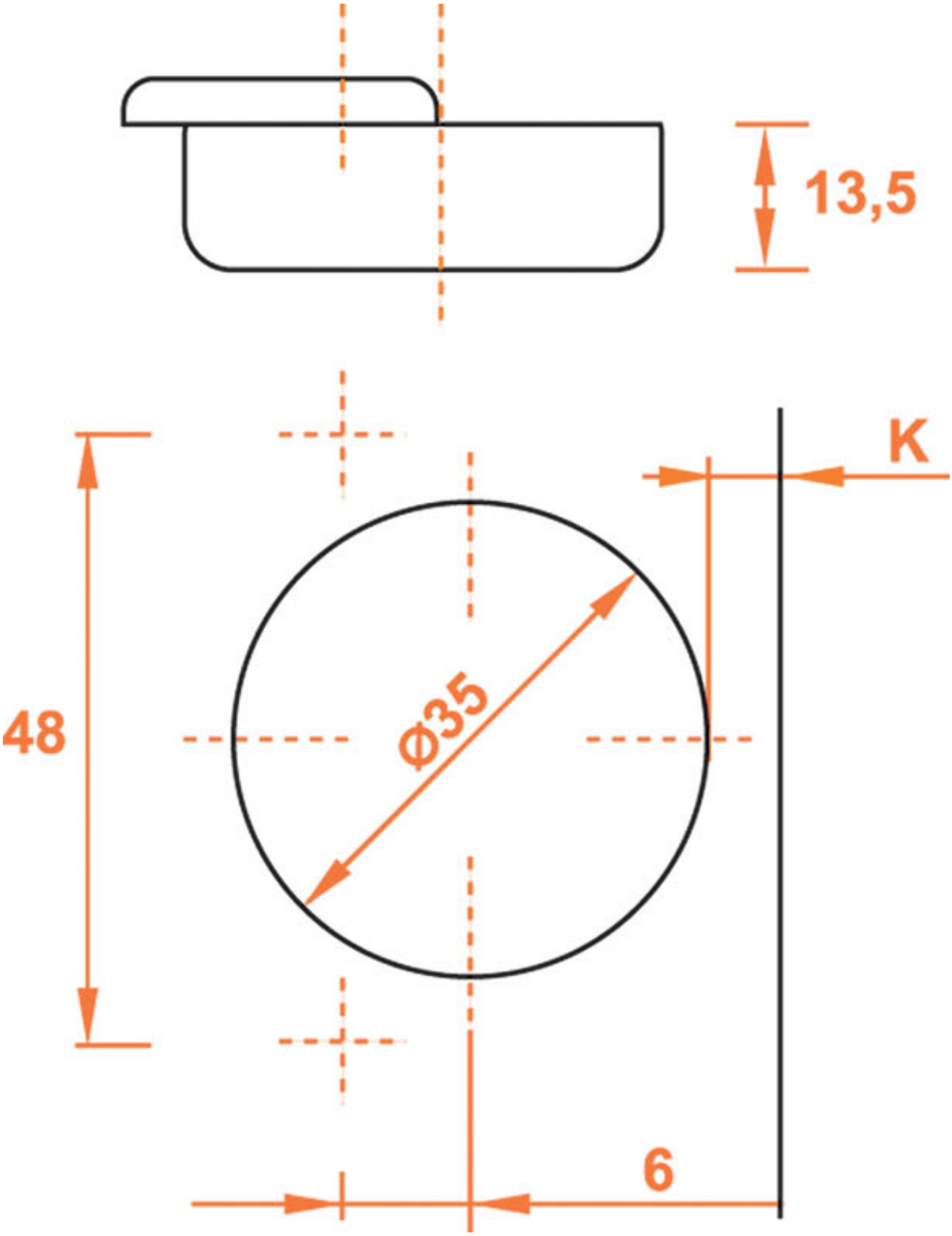
SALICE