CHARNIÈRE MINIMA GLACE / GLACE 180°

ADLER

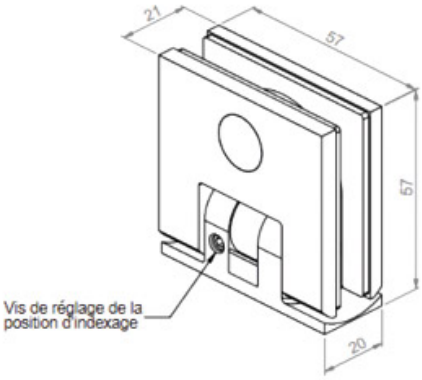

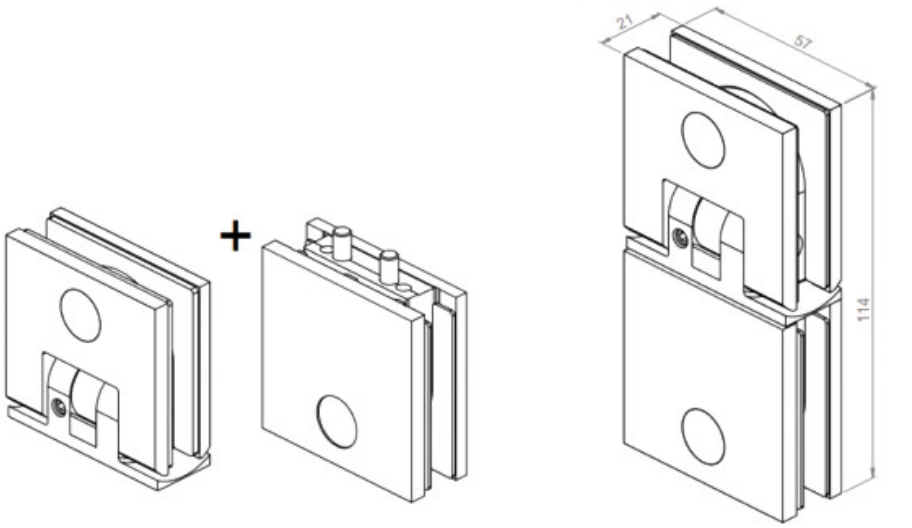

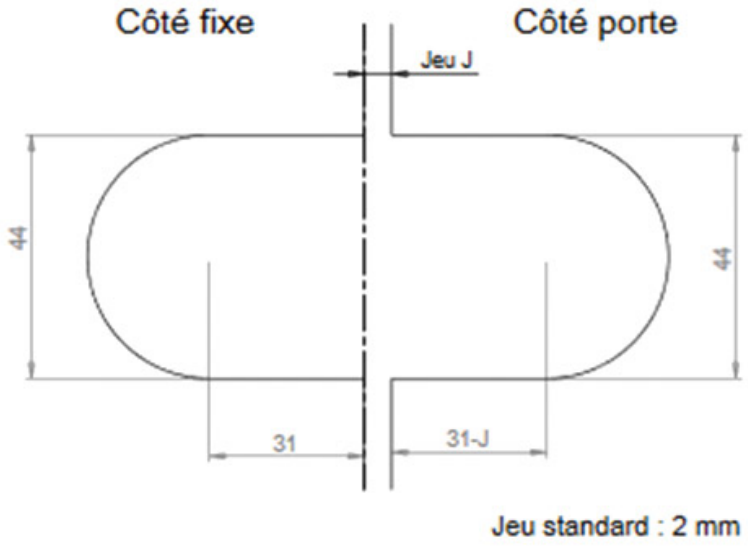
Côté fixe
Côté porte
Jeu J
44
44
31
31-J
Jeu standard : 2 mm