CHARNIÈRE MURALE MINIMA

ADLER

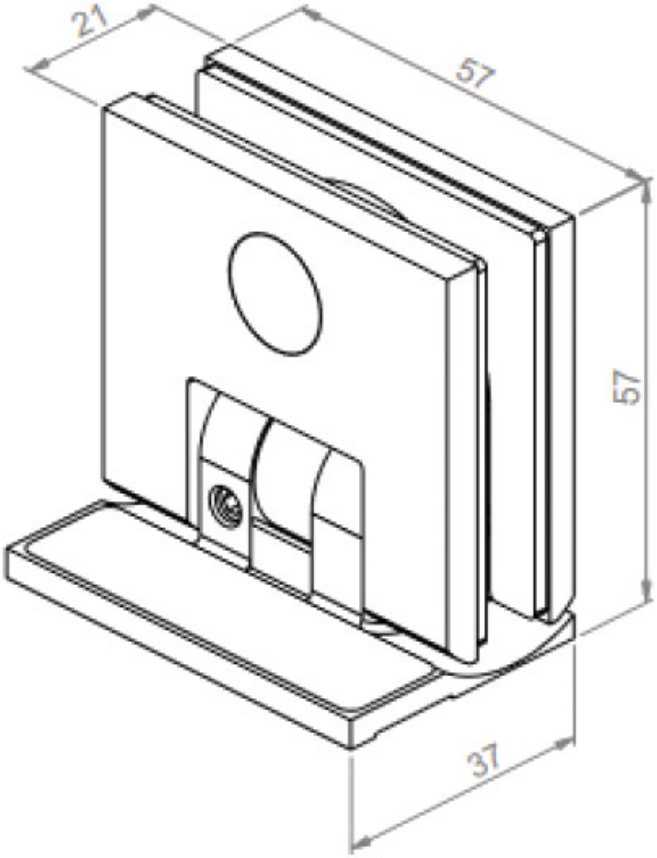

http://www.quincabox.fr/charniere-murale-minima-p64774

Tel : 02 43 30 41 38 Fax : 02 43 30 26 16 www.quincabox.fr

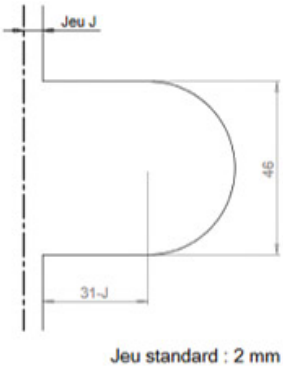
Jeu J
46
31-J
Jeu standard : 2 mm