CHARNIÈRE POUR MEUBLE ÉPAISSEUR 22

FERMOD

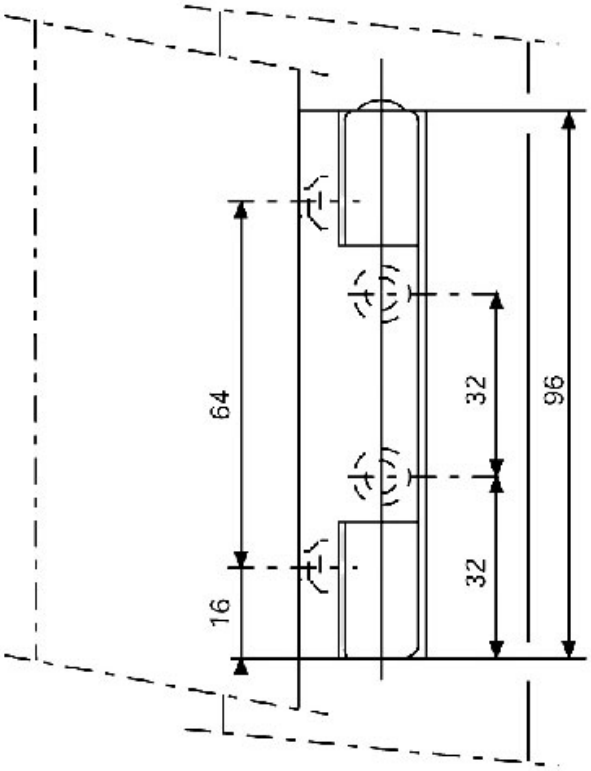

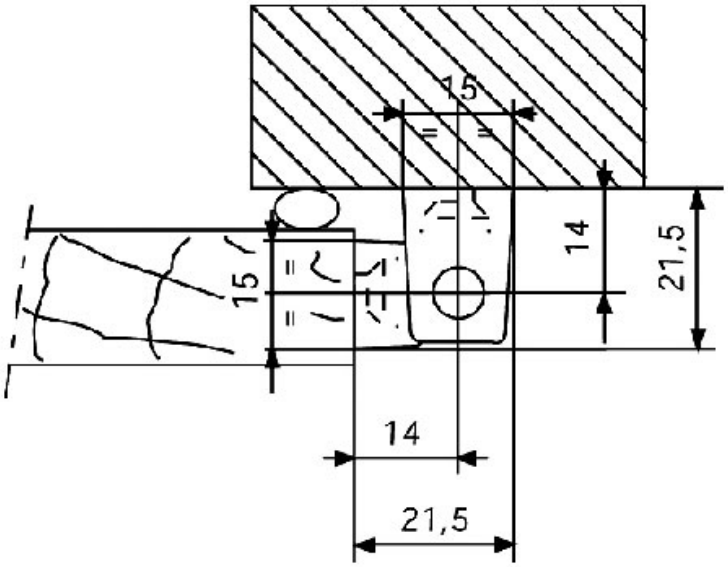
15
14
21,5
1,5
14
21,5