CLAVETTE DE MONTAGE
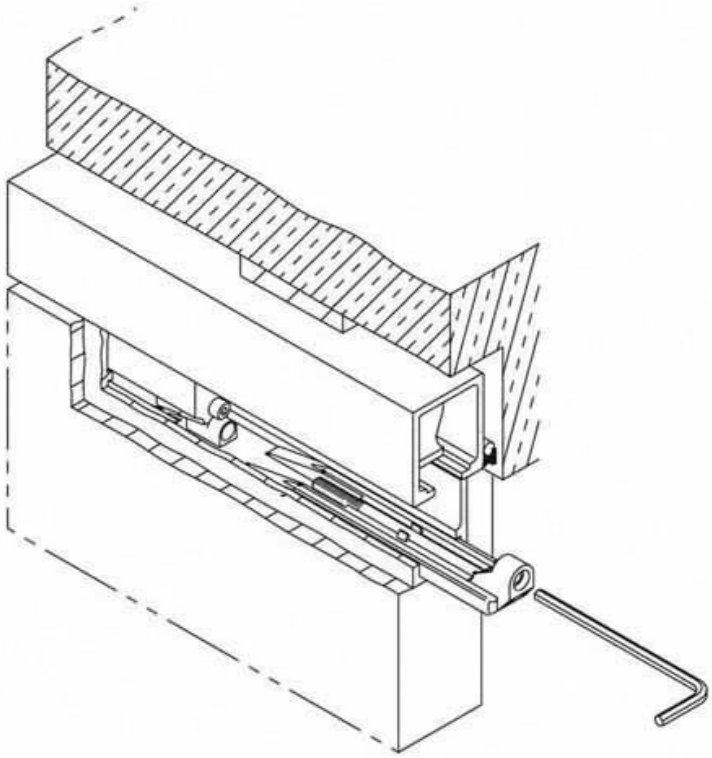
HAWA