COMPAS PNEUMATIQUE POUR ABATTANT
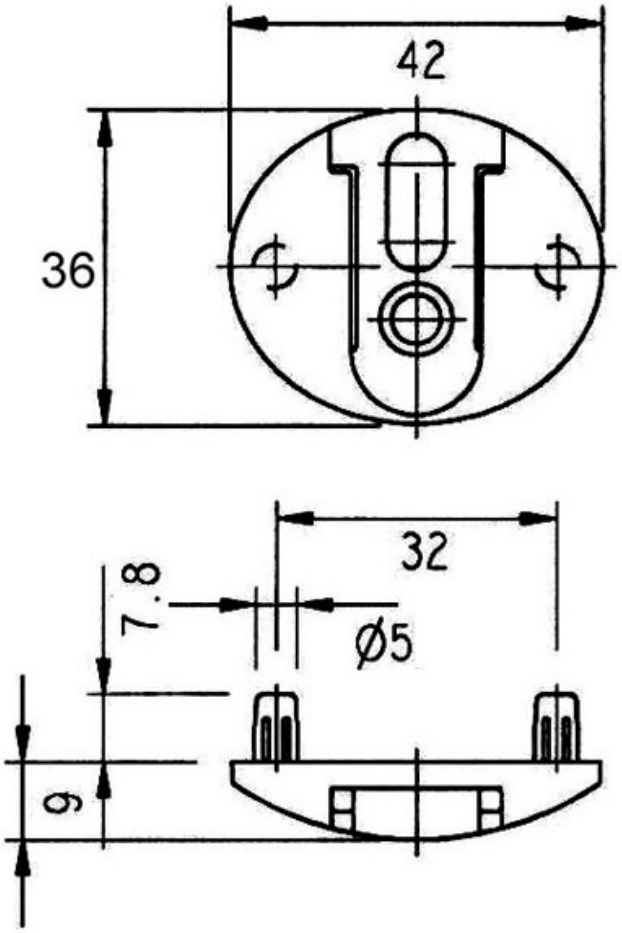
ITALIANA FERRAMENTA