CONSOLE NUVOLA

ITAR

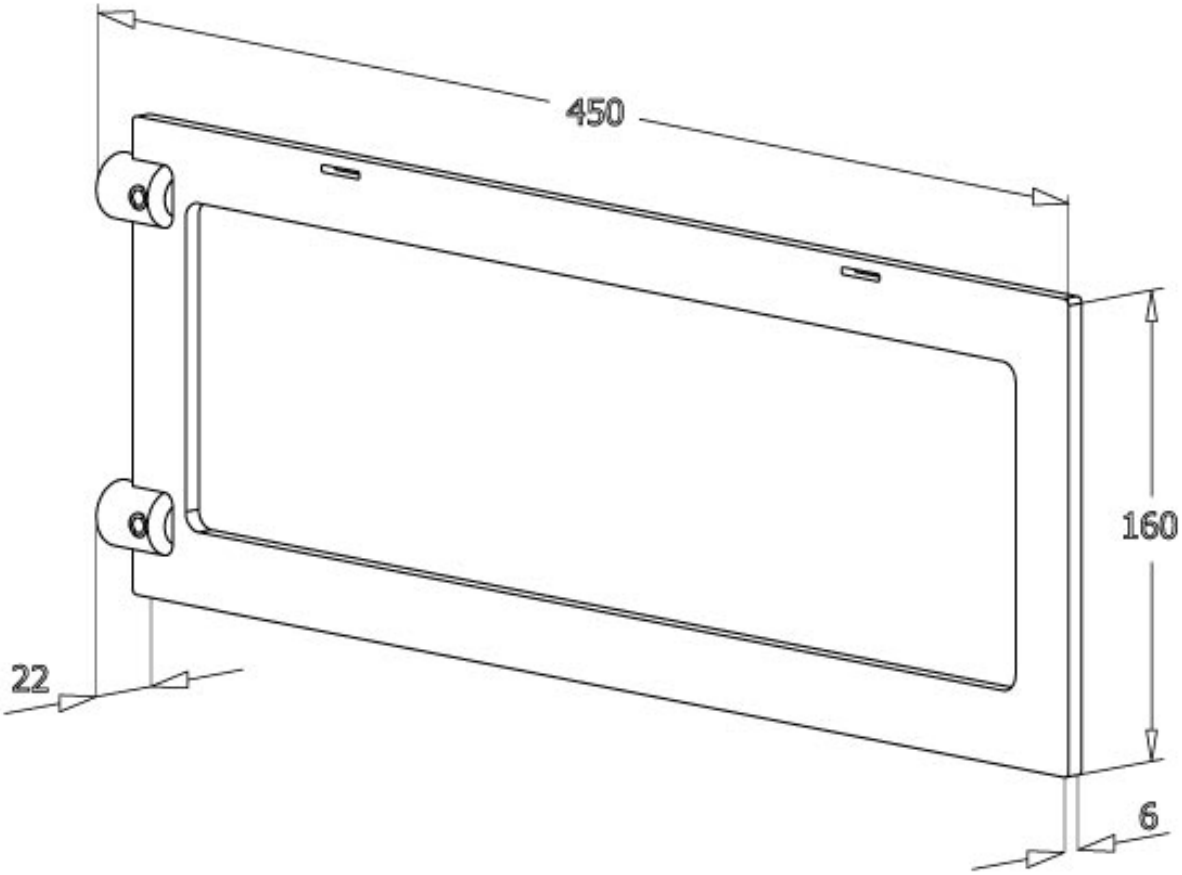

http://www.quincabox.fr/console-nuvola-p59179

Tel : 02 43 30 41 38 Fax : 02 43 30 26 16 www.quincabox.fr