CONSOLE PÉLICAN

ITAR

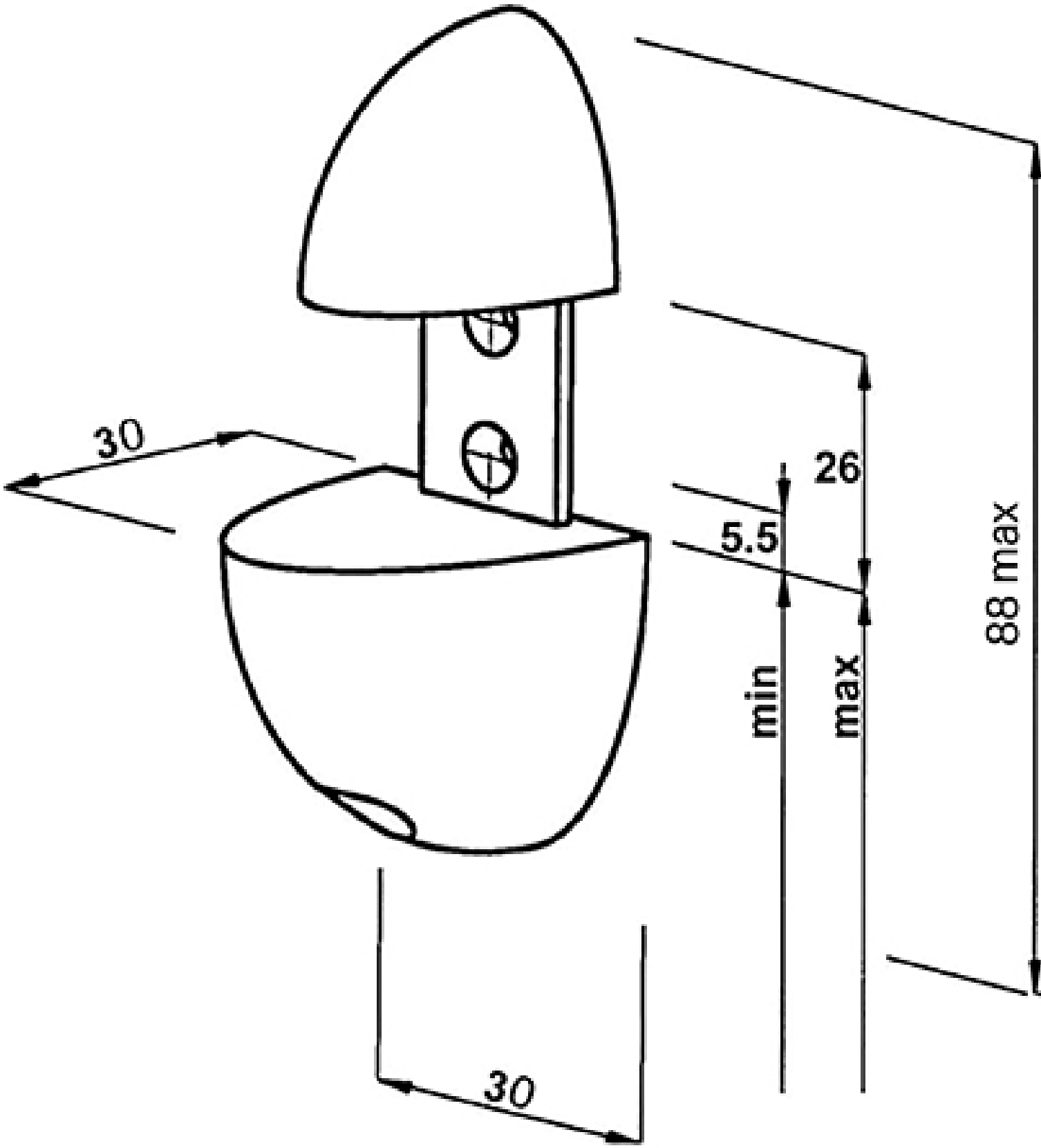

http://www.quincabox.fr/console-pelican-p2218

Tel : 02 43 30 41 38 Fax : 02 43 30 26 16 www.quincabox.fr