COULISSE BOIS QUADRO V6 EB20 SILENT SYSTEM EMB.INDUSTRIEL

HETTICH

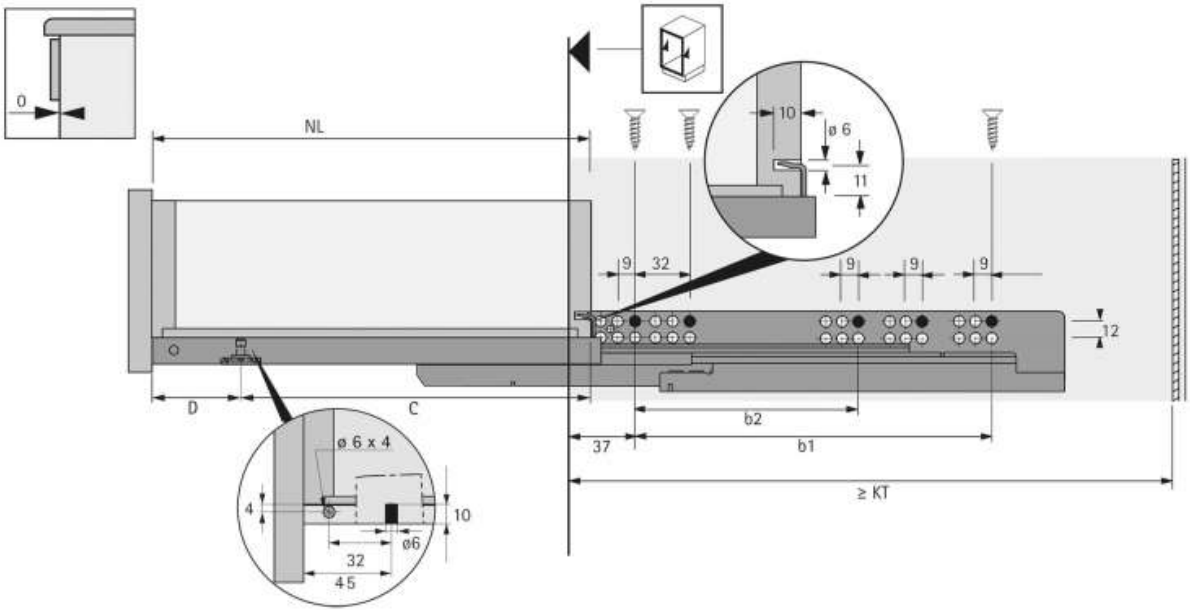

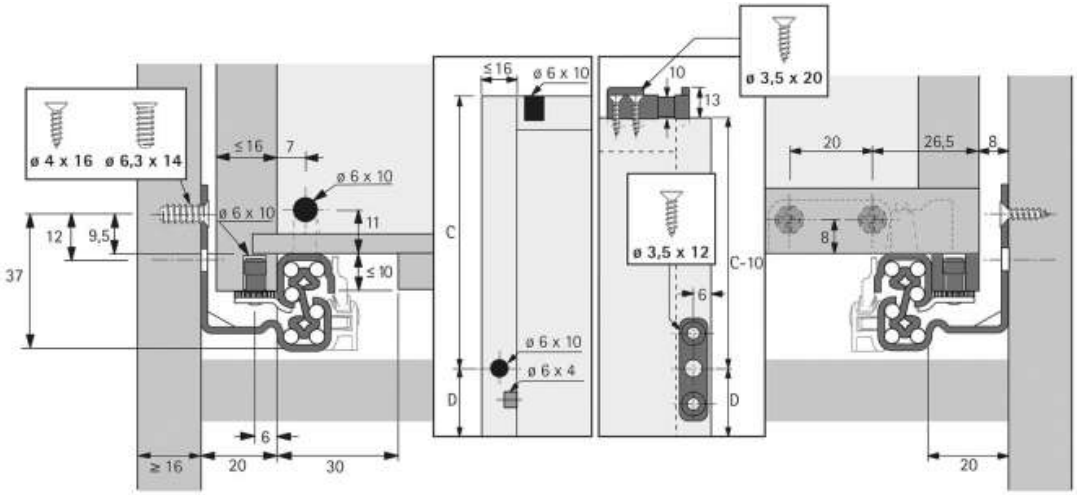
ø 4 x 16
ø 6,3 x 14
≤ 16
7
ø 6 x 10
ø 6 x 10
11
12
9,5
37
≤ 10
C
≤ 16
ø 6 x 10
ø 6 x 10
ø 6 x 4
D
10
13
ø 3,5 x 20
ø 3,5 x 12
C-10
6
D
20
26,5
8
8
6
≥ 16
20
30
20