COULISSES POUR TABLETTES BOIS
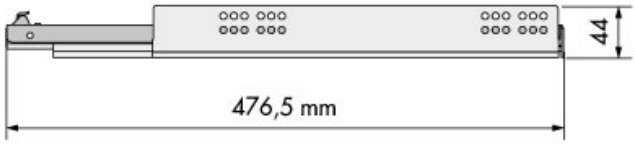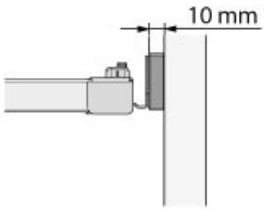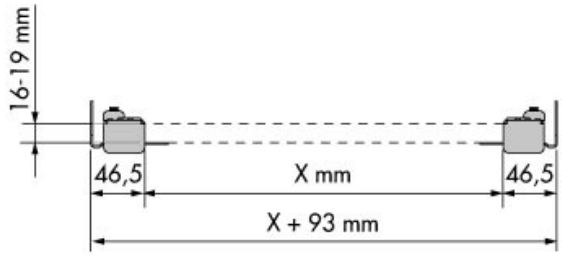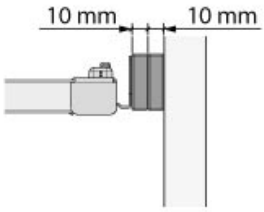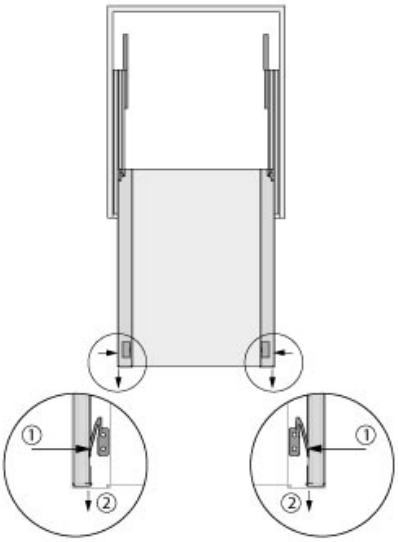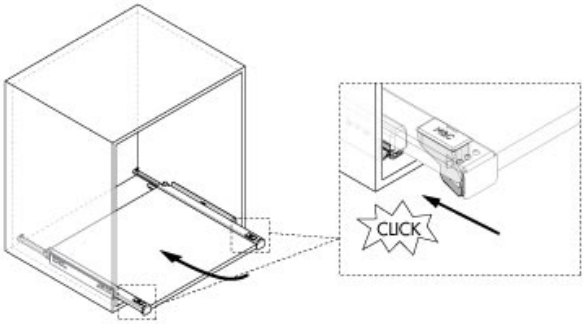
MENAGE&CONFORT