DARDENNE DROITE À VISSER
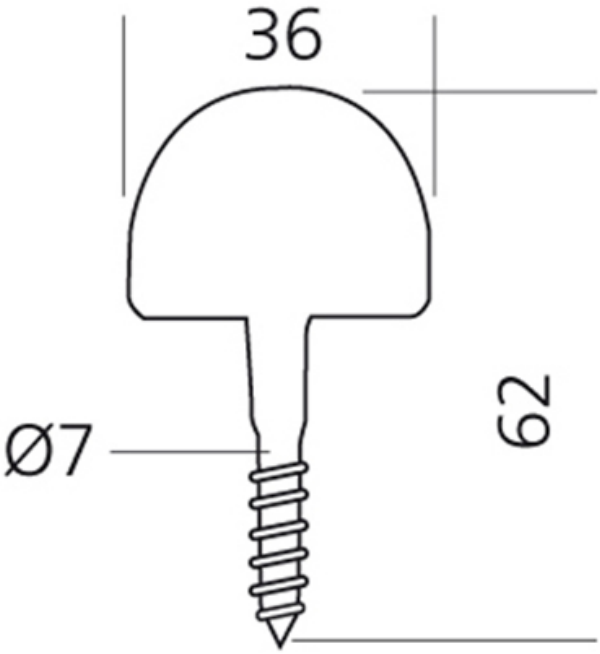
TORBEL INDUSTRIE SA