DÉROULEUR ESSUIE TOUT
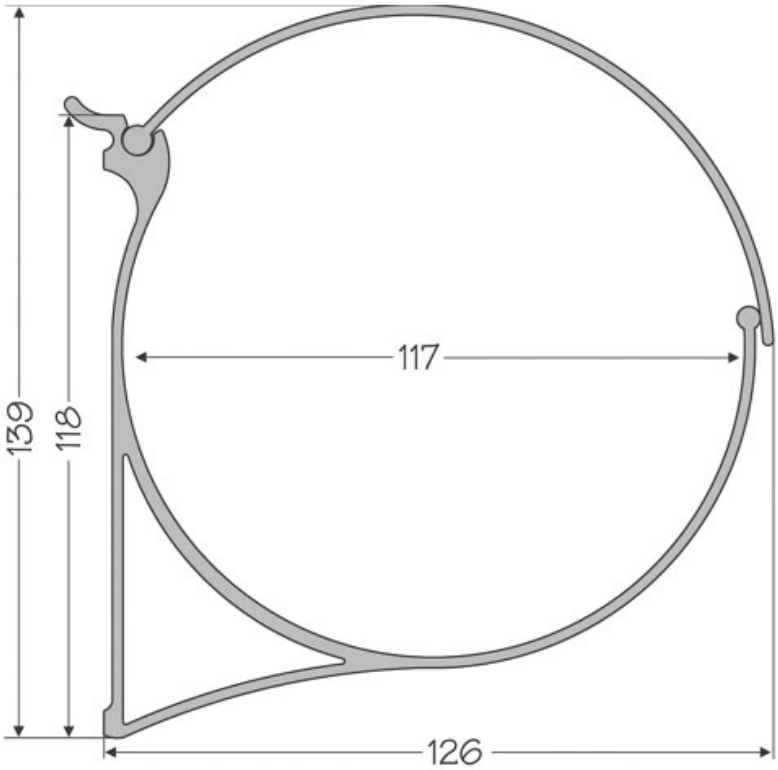
ZOBAL