ÉLÉVATEUR DOUBLE À CHARGE RÉGLABLE SUPER LIFT

AMBOS

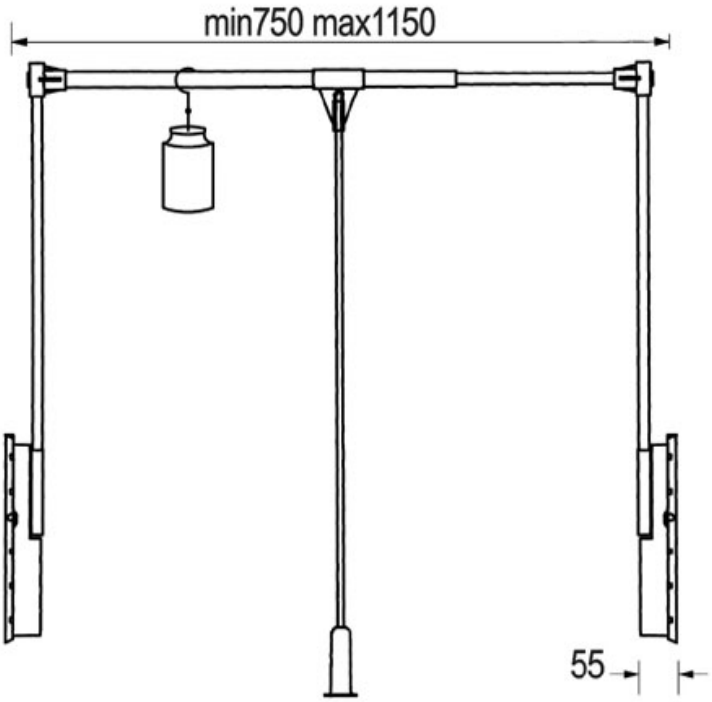

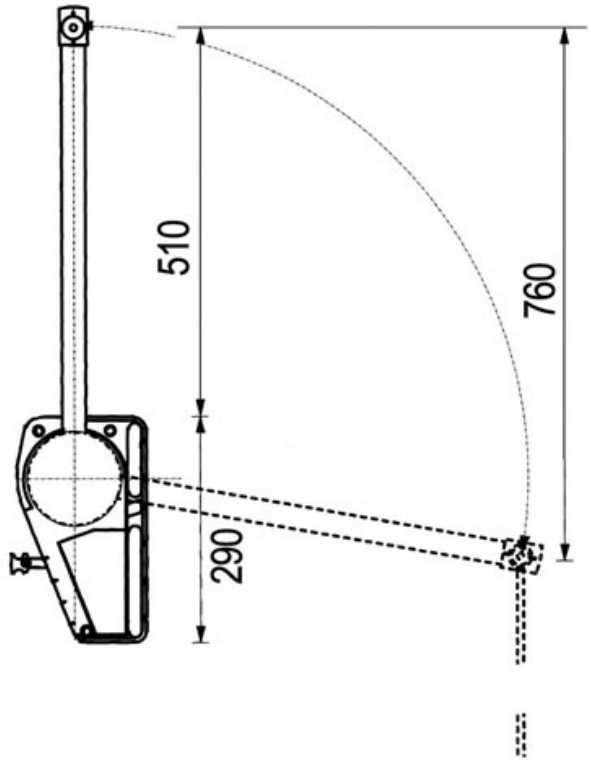
290
510
760