EMBASE EN LIGNE À VISSER

HETTICH

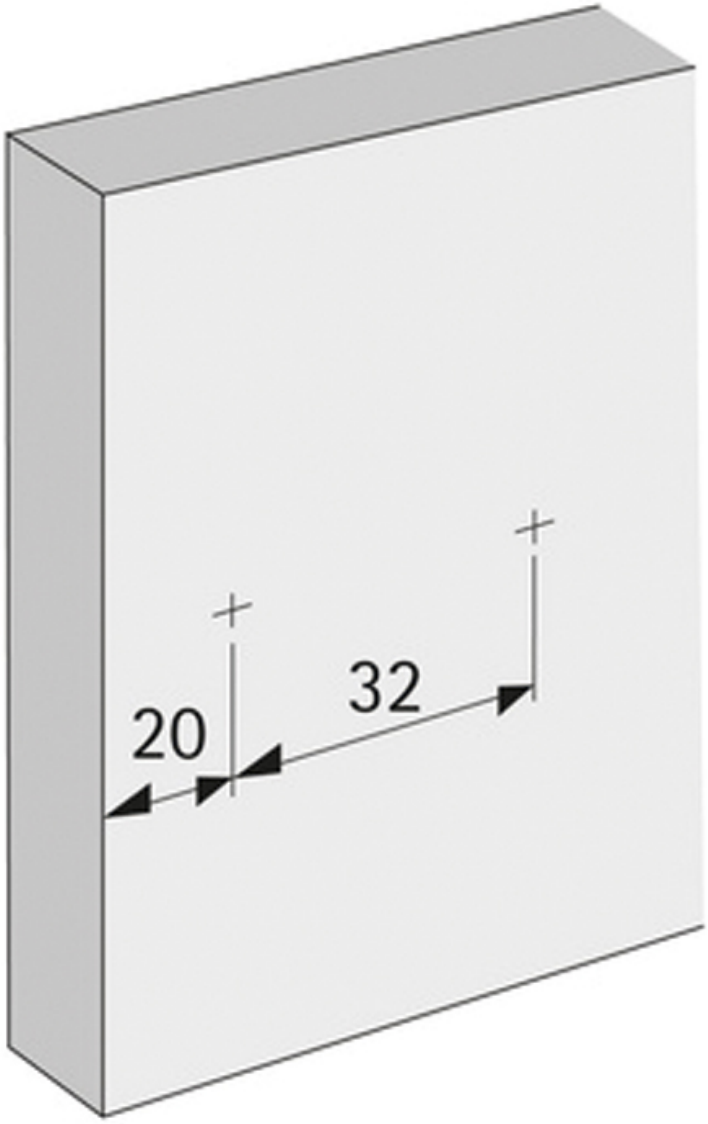

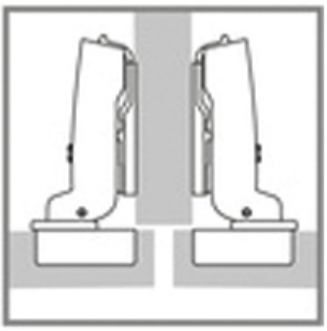

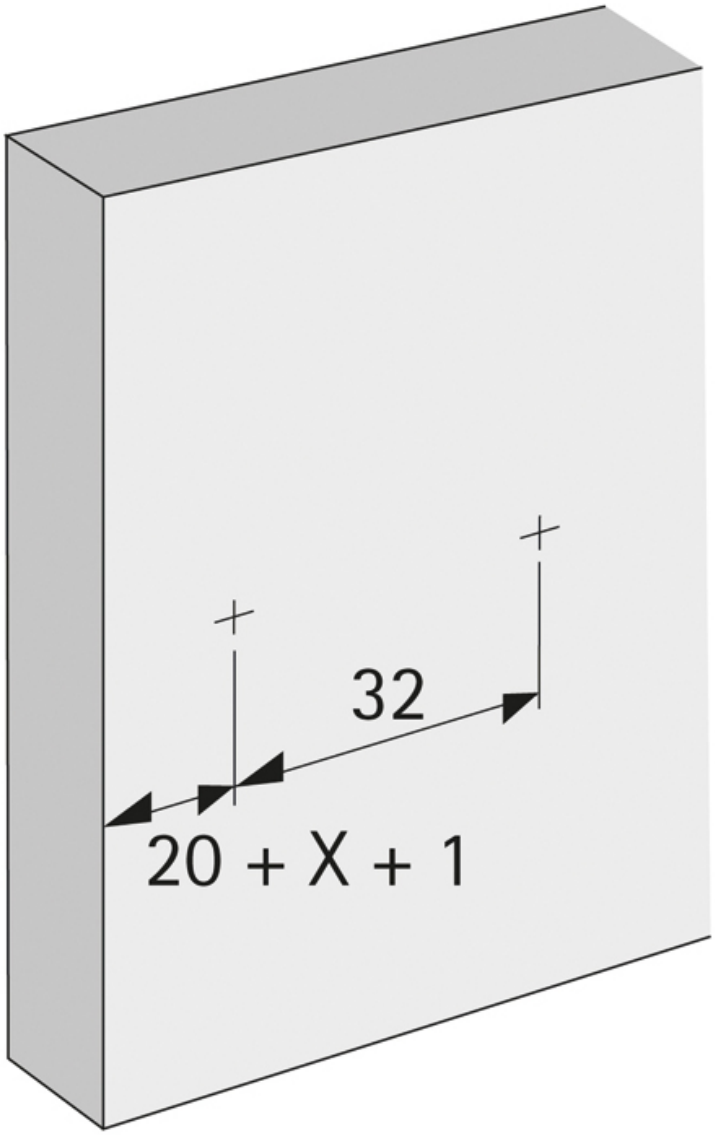
32
20 + X + 1

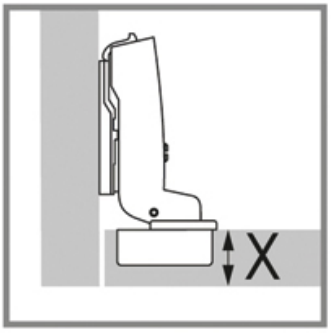
X