EMBASE OVALE À TOURILLON Ø15
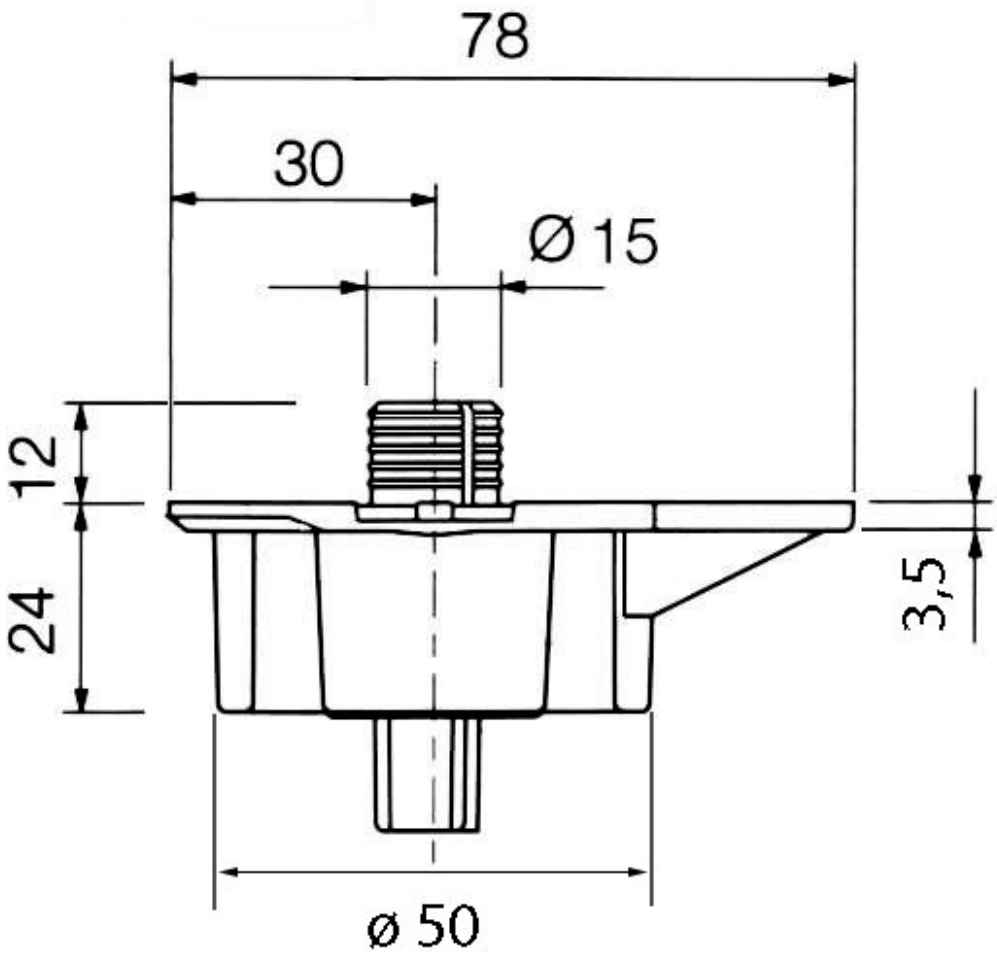
VOLPATO