EMBASES À VISSER INLINE
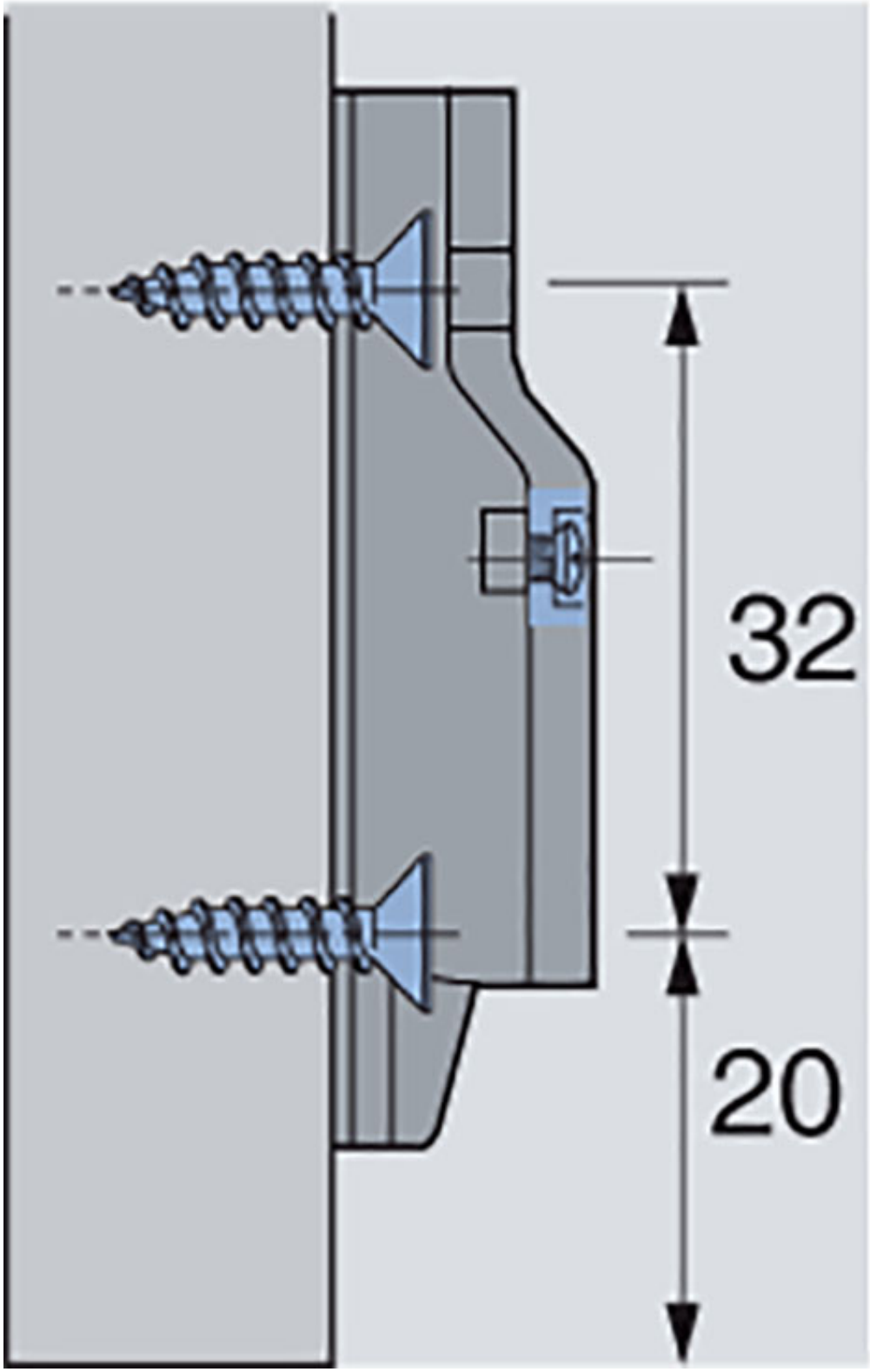
HETTICH