# EMBOUT DE TUBE ARRONDI D.25,4
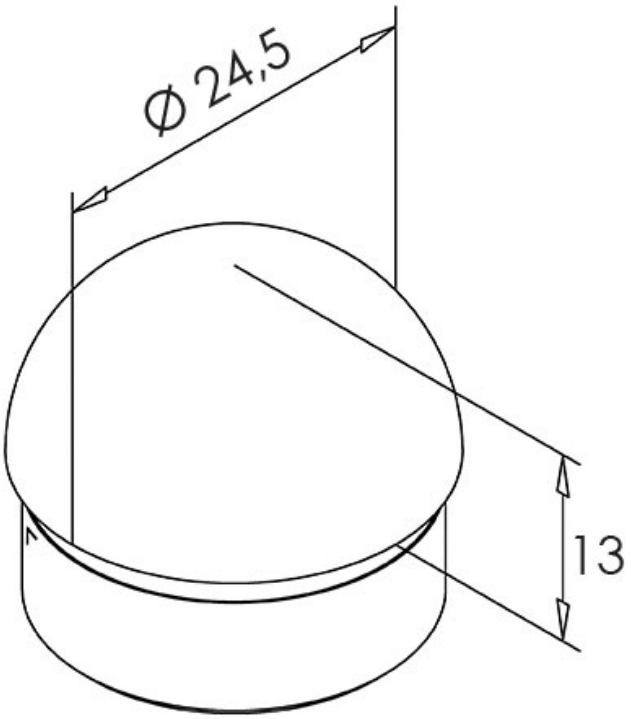
MB2