ENSEMBLE FER SUR PLAQUE 240X40

BOUVET

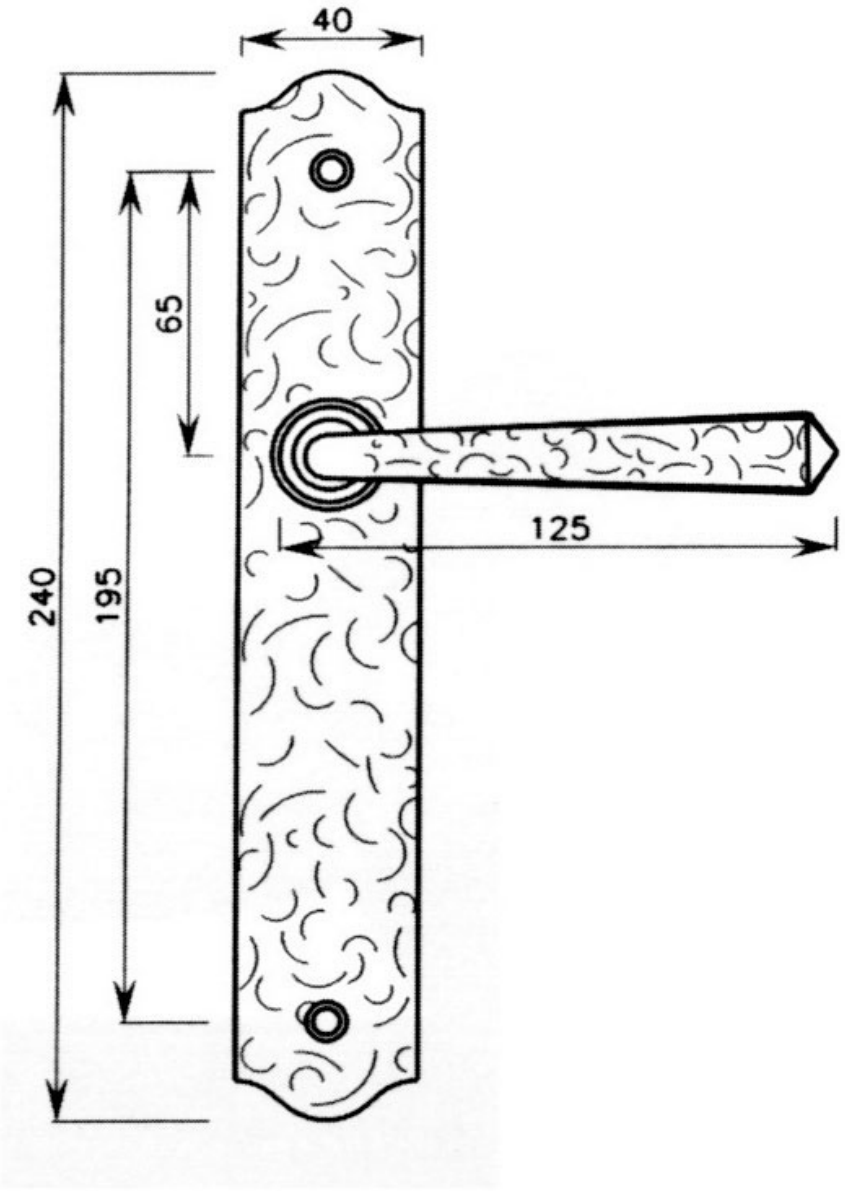

http://www.quincabox.fr/ensemble-fer-bellac-sur-plaque-240x40-p30635