ENSEMBLE LIGNE ATHINAI

HOPPE

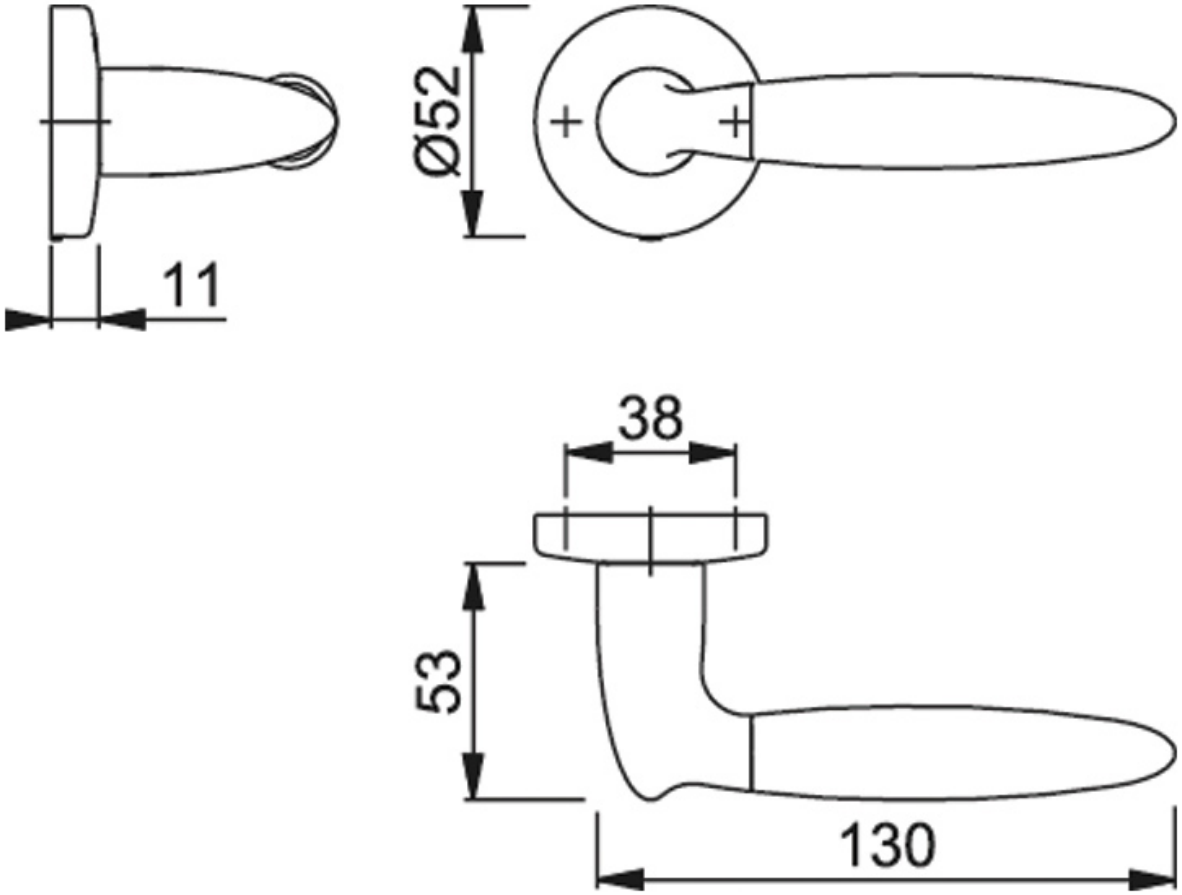

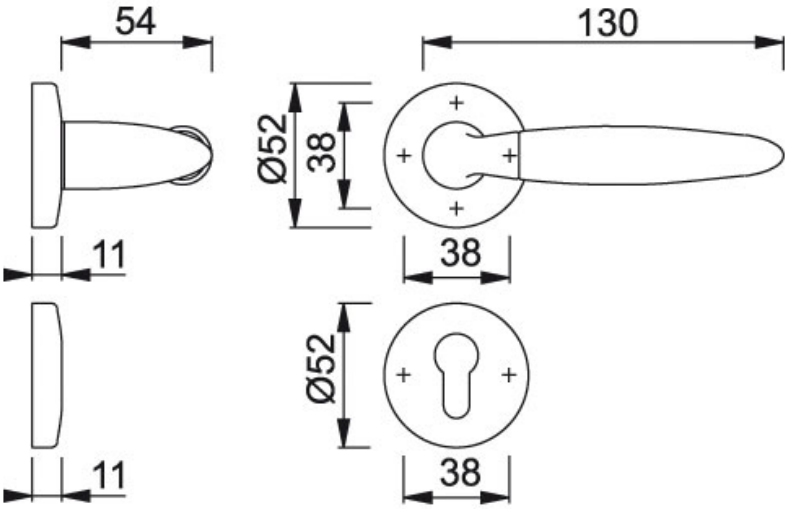
54
130
Ø52
38
11
38
Ø52
11
38

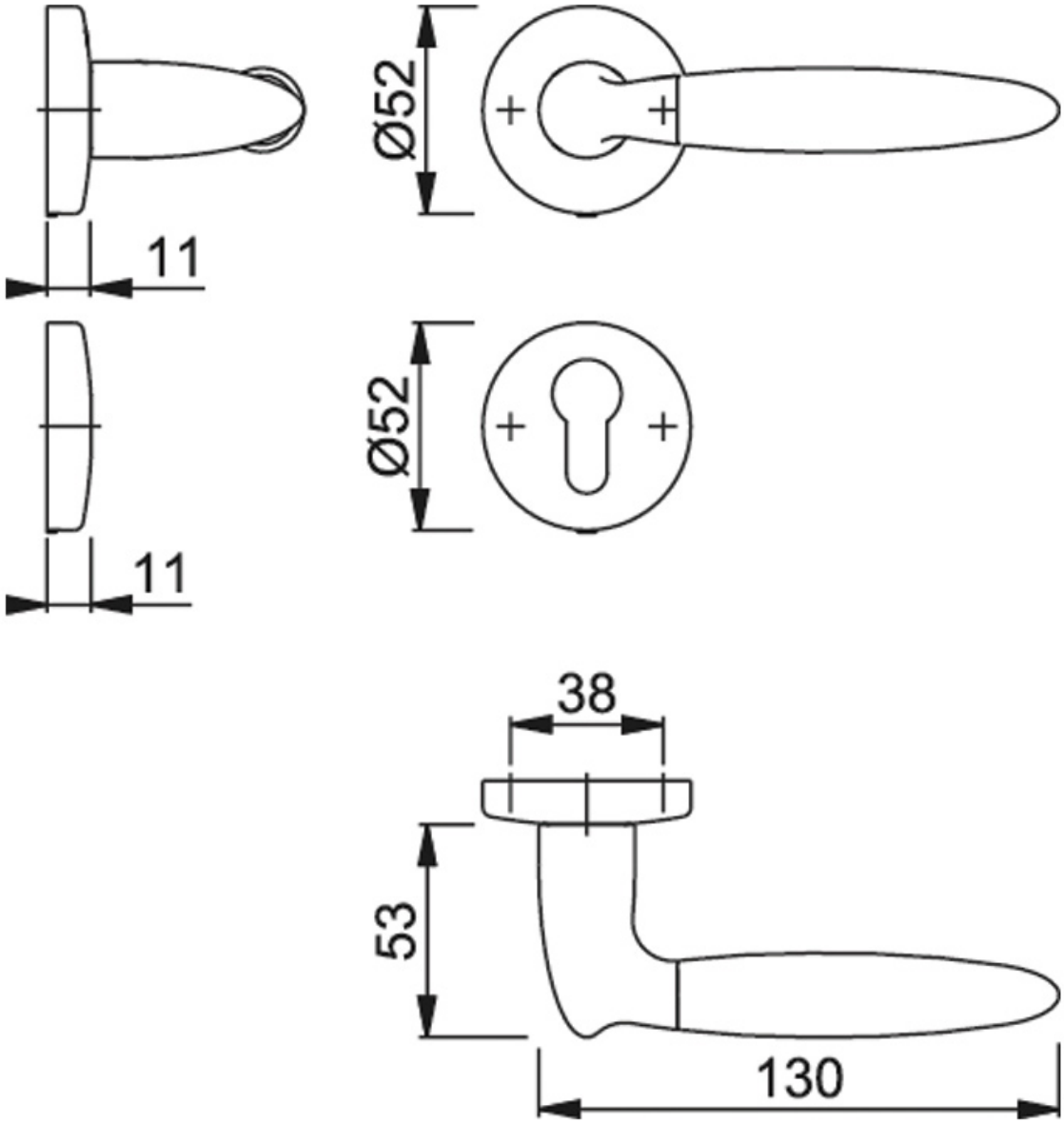
Ø52
11
Ø52
11
38
53
130

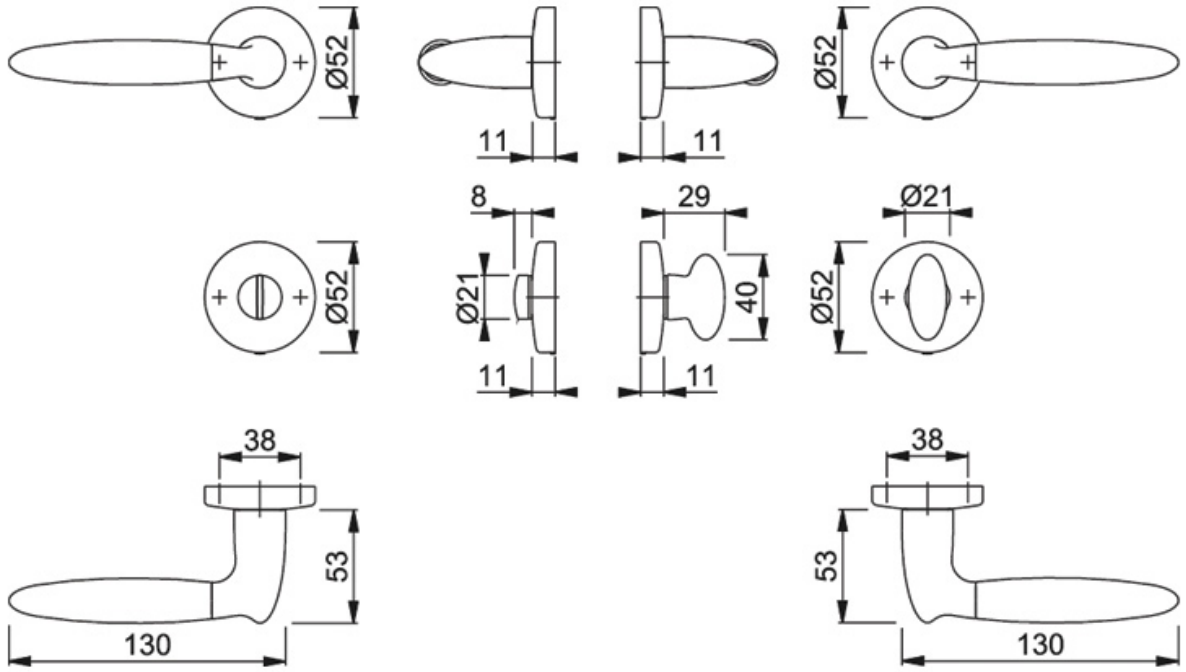
Ø52
11
11
Ø52
8
29
Ø21
Ø52
Ø21
40
Ø52
11
11
38
53
130
38
53
130