ÉQUERRE 4 TROUS
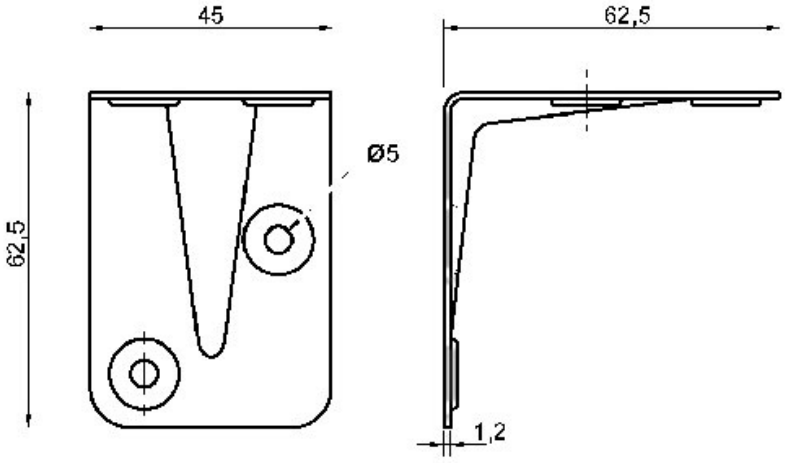
ITAR