EQUERRE POUR COULISSES À BILLES
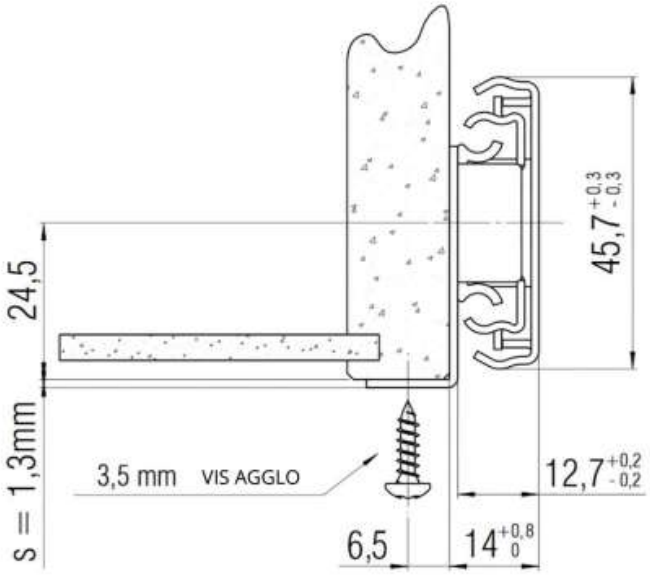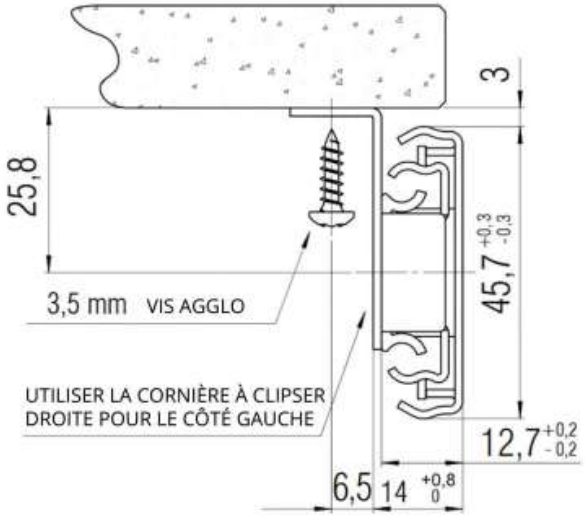
FULTERER