EVIER 2 BACS ET 1 ÉGOUTTOIR OKIOLINE
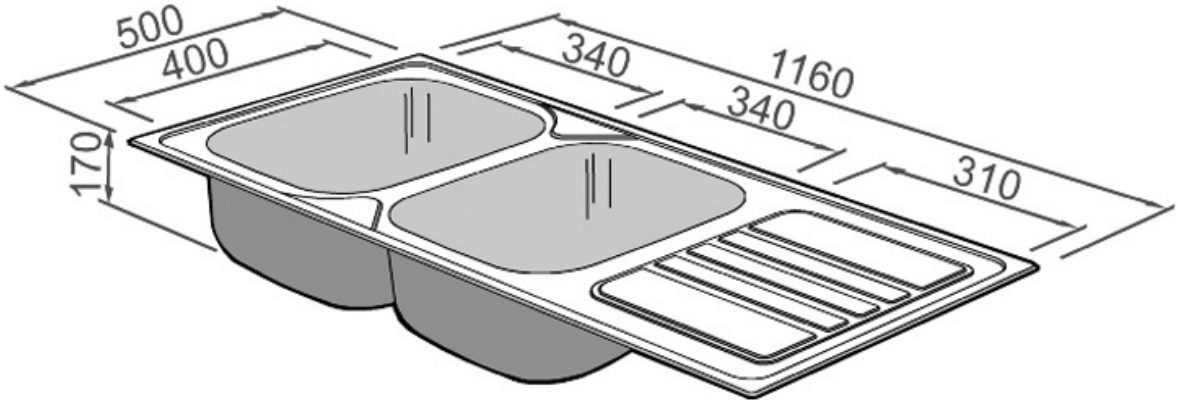
RODI