FERME PORTE AVEC TIGE
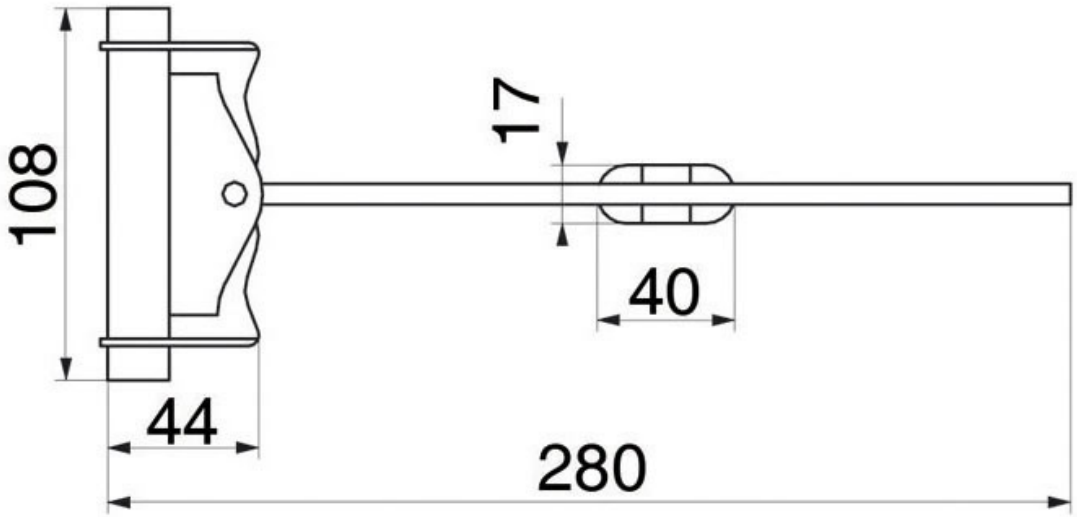
THIRARD