FERRURE DE PLAN DE TRAVAIL AVB 5
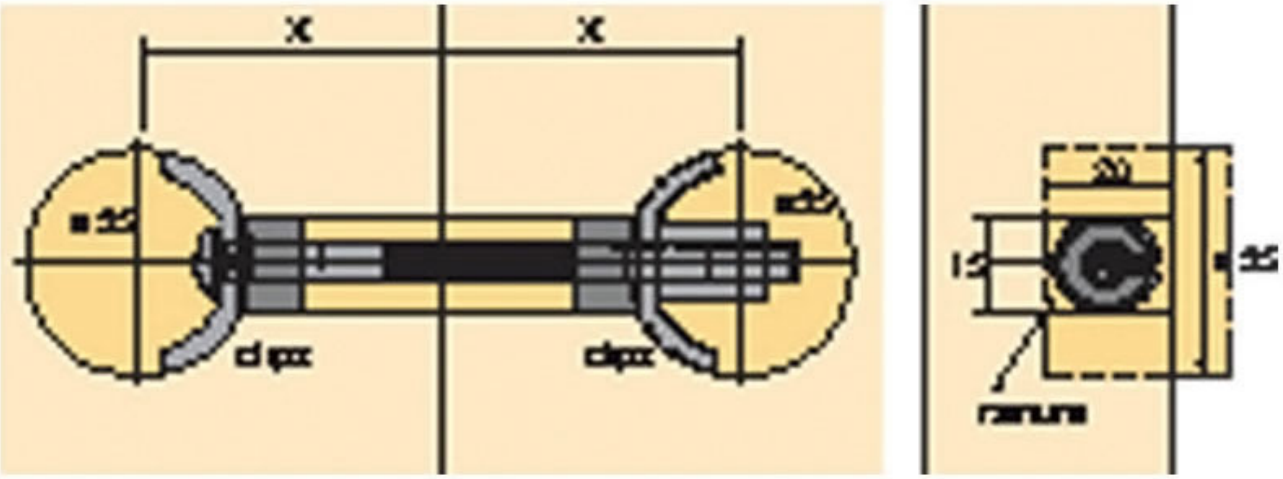
HETTICH