FERRURE DE TABLE 2 TROUS AVEC RETOURS
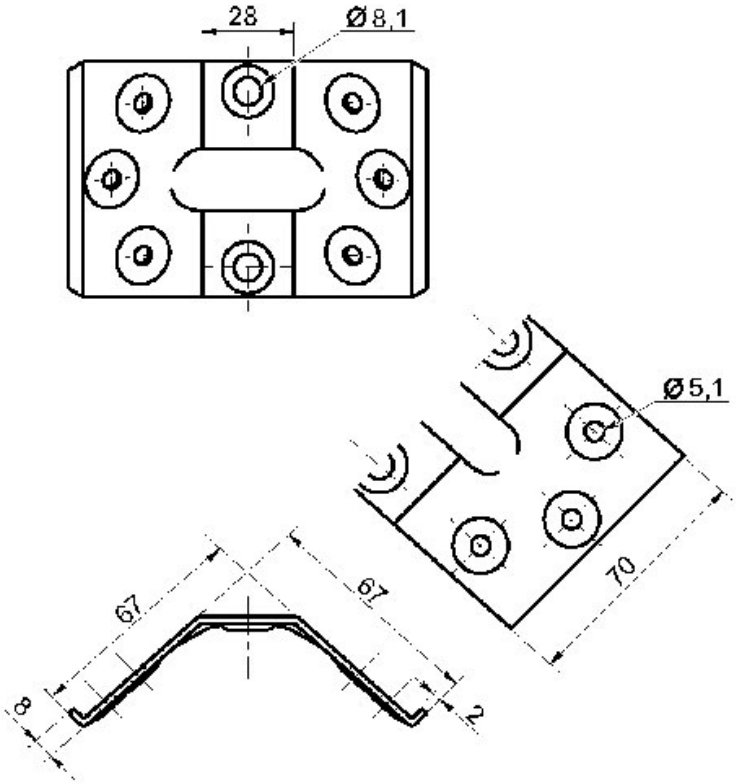
LUDMANN