FERRURE ENTRAÎNÉE POUR MEUBLES DE RÉFRIGÉRATEURS
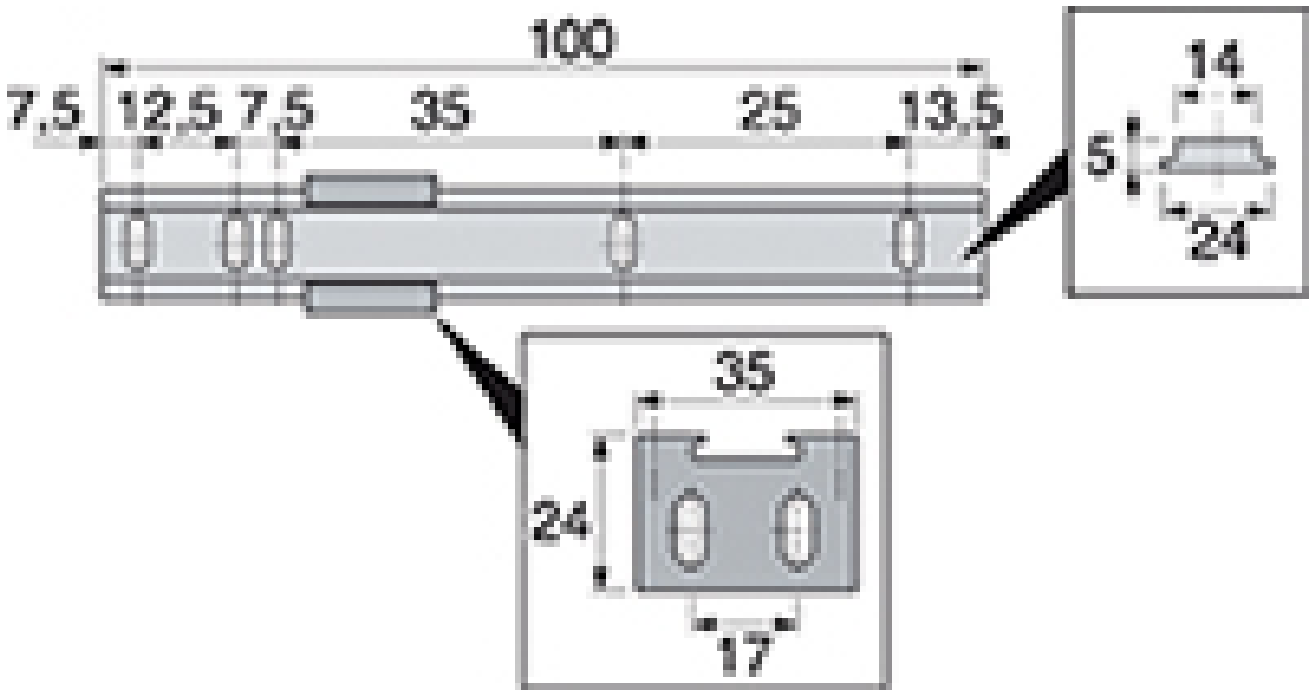
HETTICH