FERRURE LIBRA BOIS
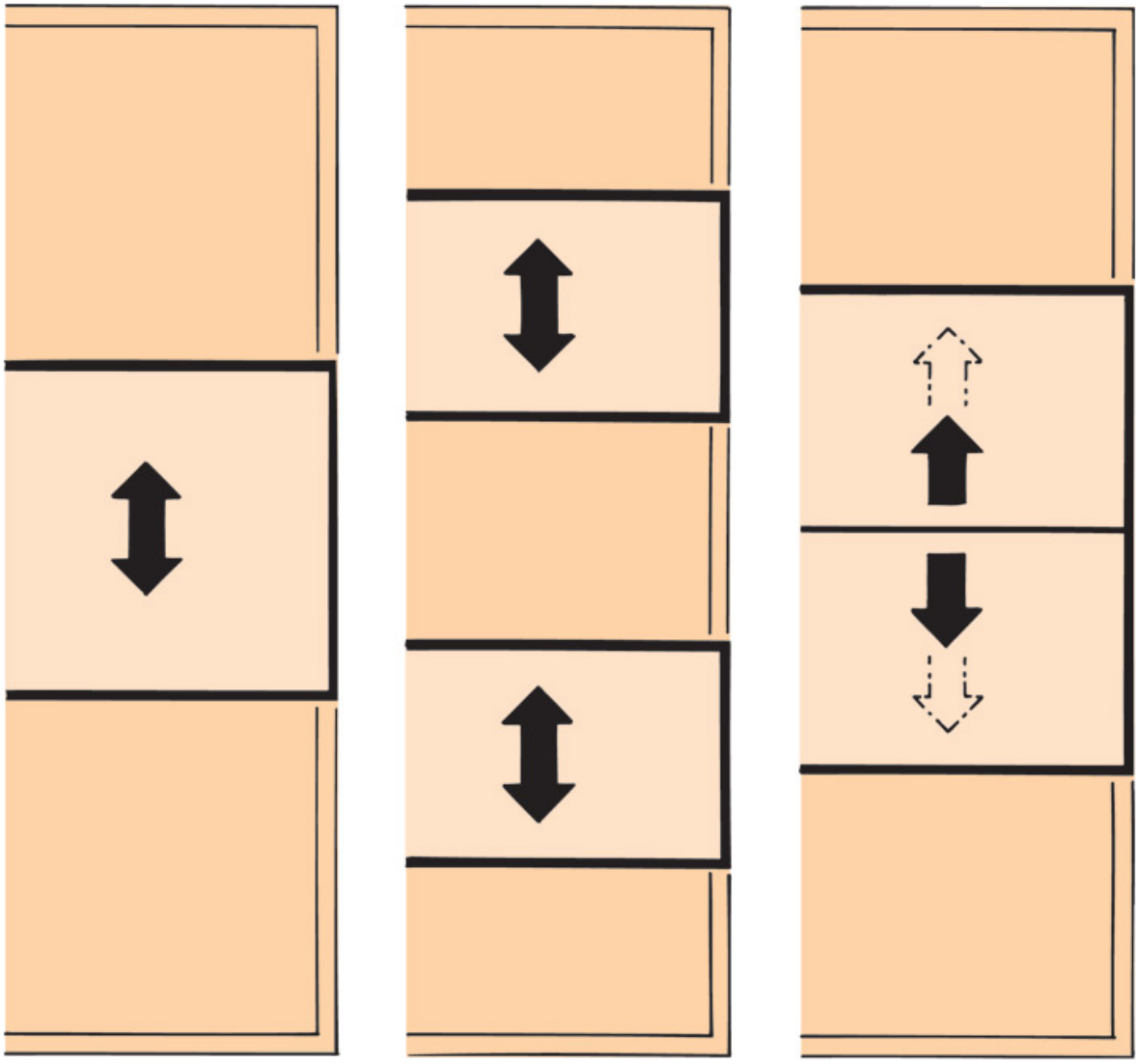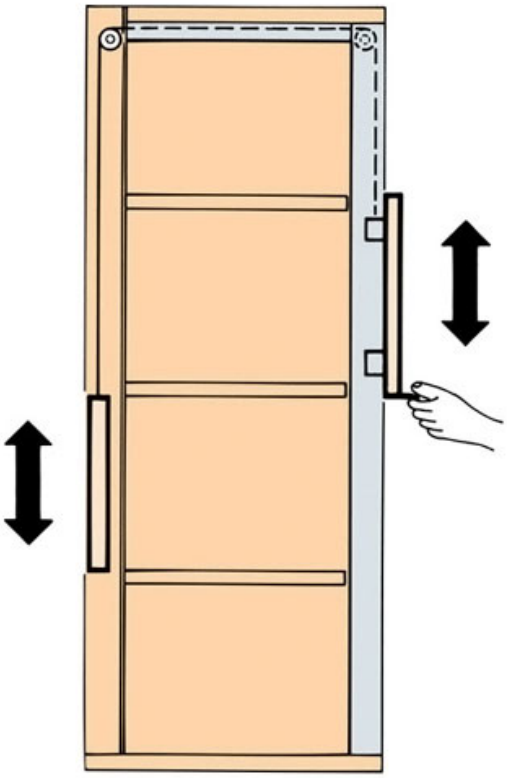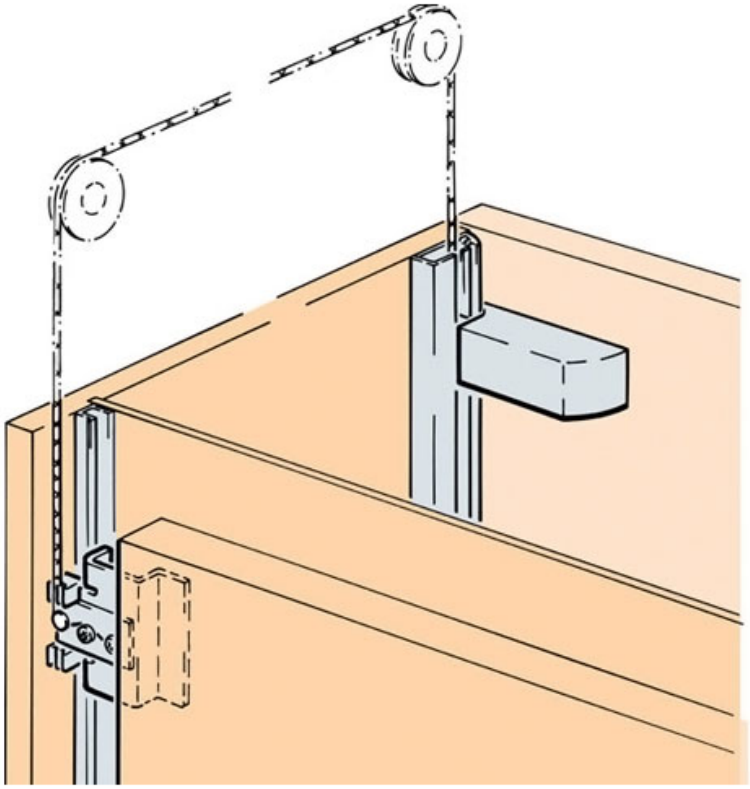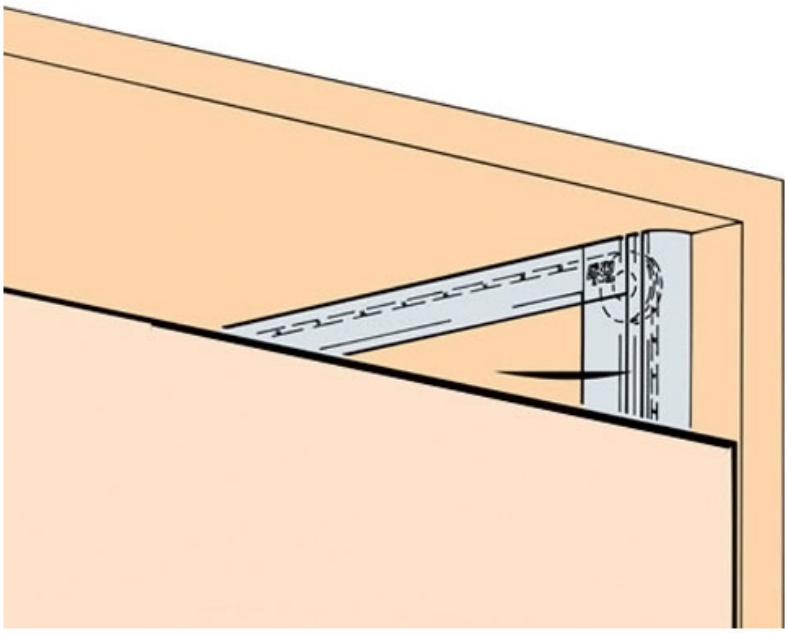
HAWA