FERRURE MULTIFOLD 30 POUR PORTE INDÉPENDANTE 2 VANTAUX À COULISSEMENT LIBRE

HAWA

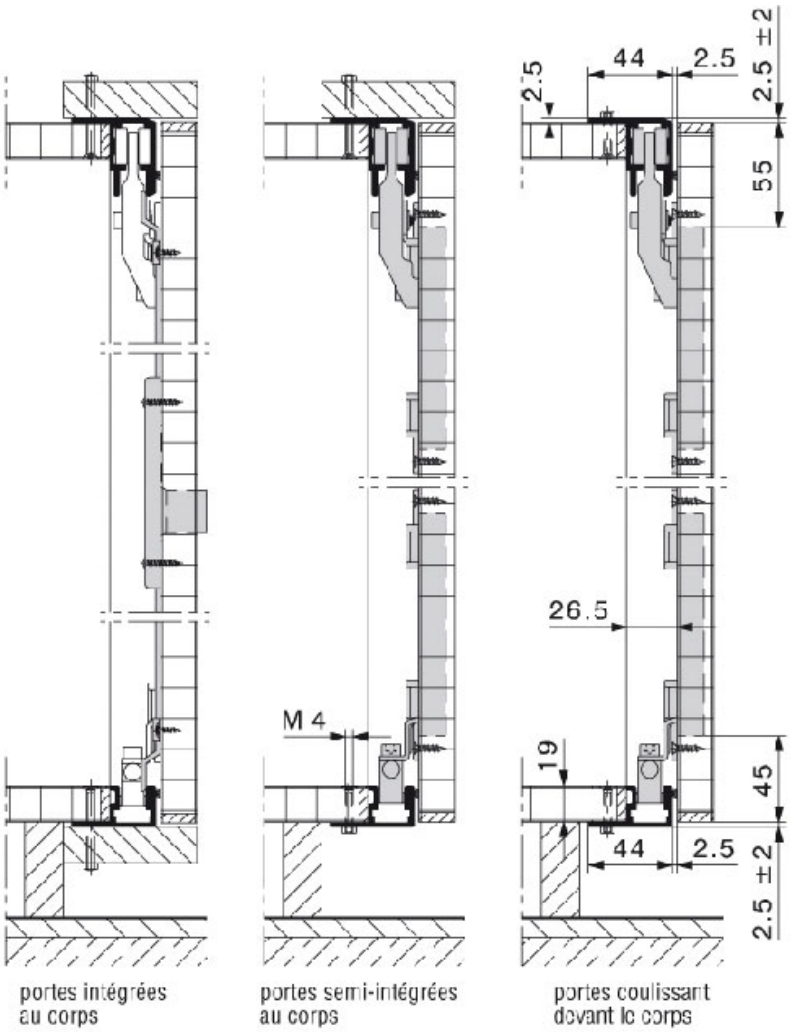

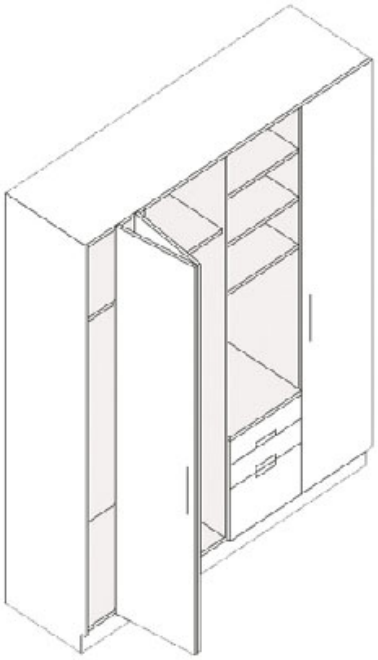

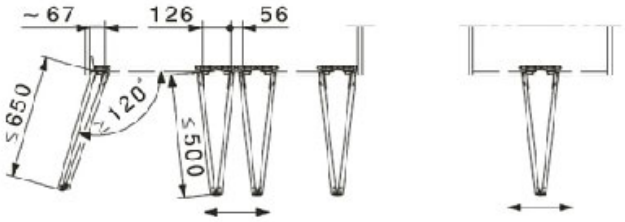

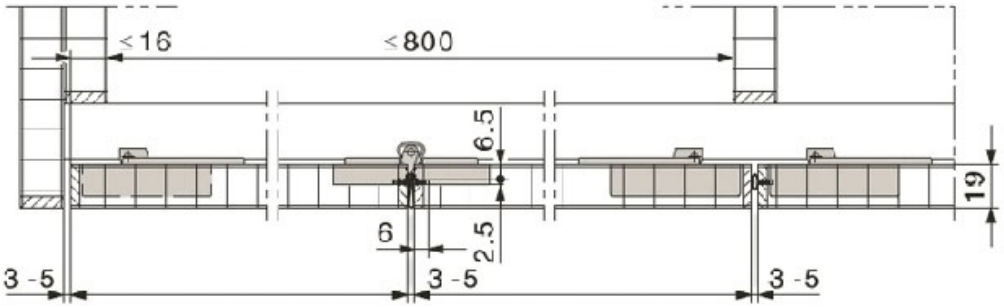

portes semi-intégrées au corps avec panneau latéral apparent

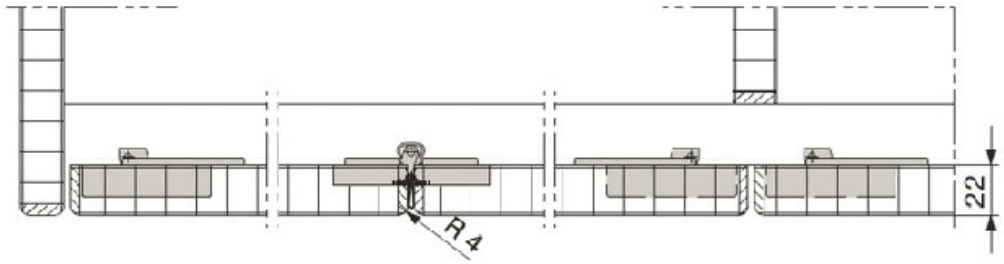

portes intégrées au corps

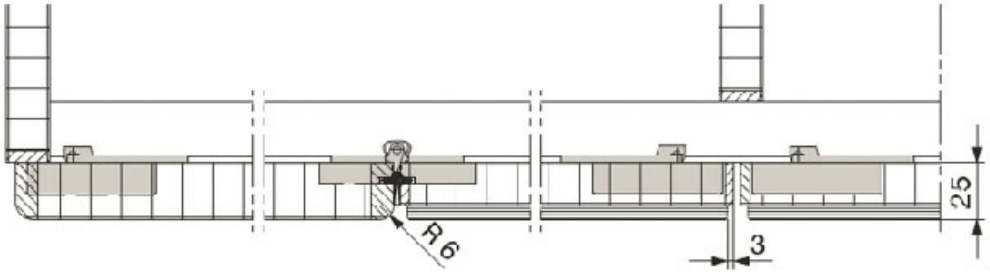

portes coulissant devant le corps

Tel : 02 43 30 41 38 Fax : 02 43 30 26 16 www.quincabox.fr