FERRURE SYSLINE S AVEC AMORTISSEUR

HETTICH

SUR CADRE ALUMINIUM

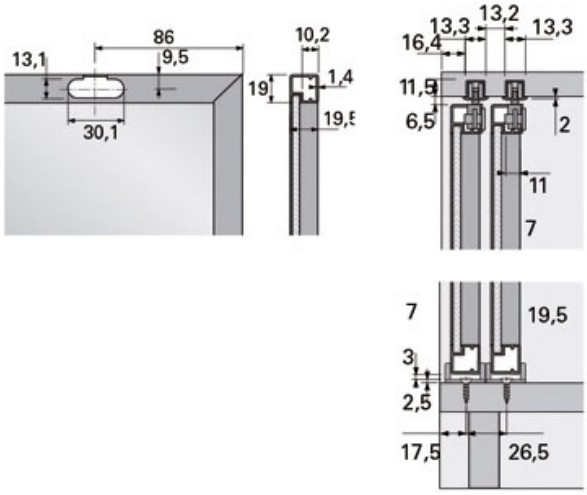

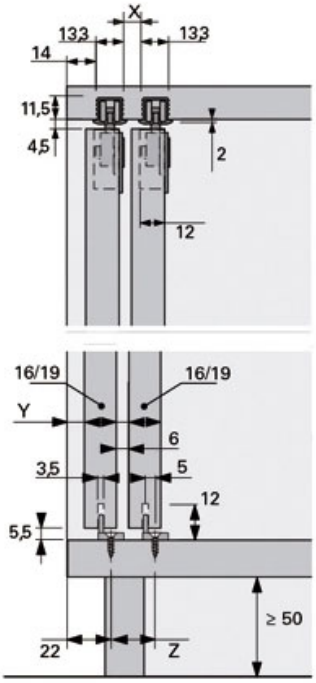

SUR VANTAIL BOIS

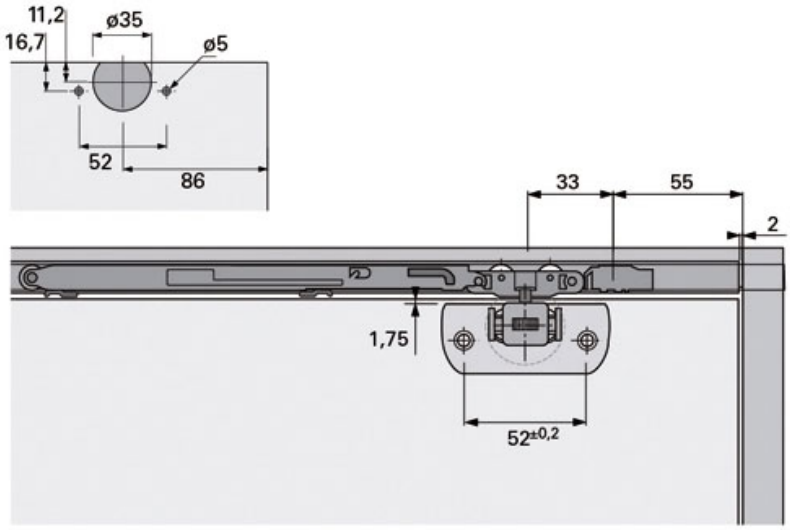

Vantail épais.
16mm : X=8,7 ; Y=9 ; Z=22
19mm : X=11,7 ; Y=6 ; Z=25