FICHE À LACETS FER Ø13 VIEUX LAITON
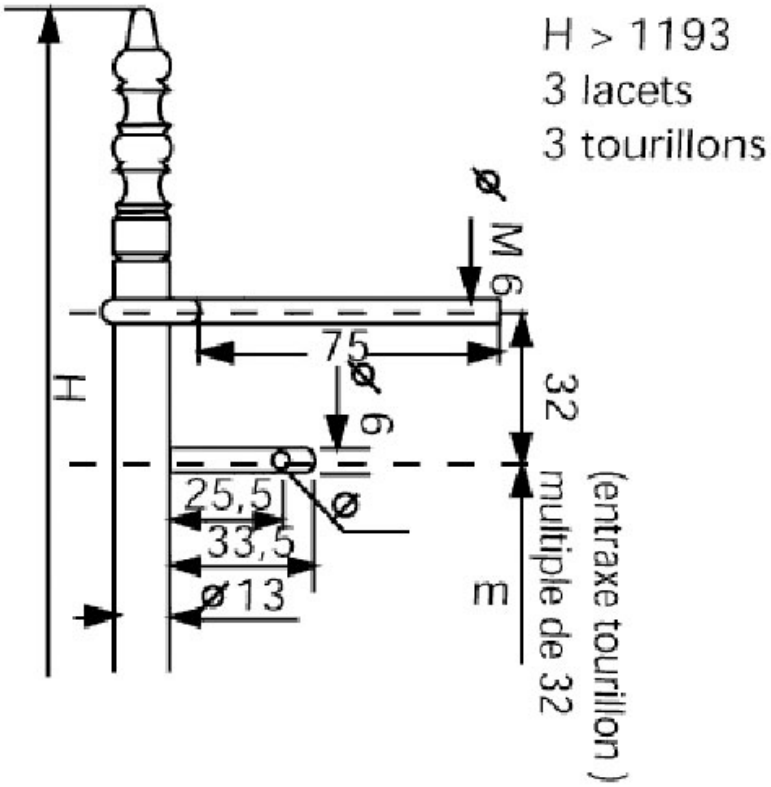
DUBOIS